PRZEKRÓJ NORMALNY G-G
skala 1:25

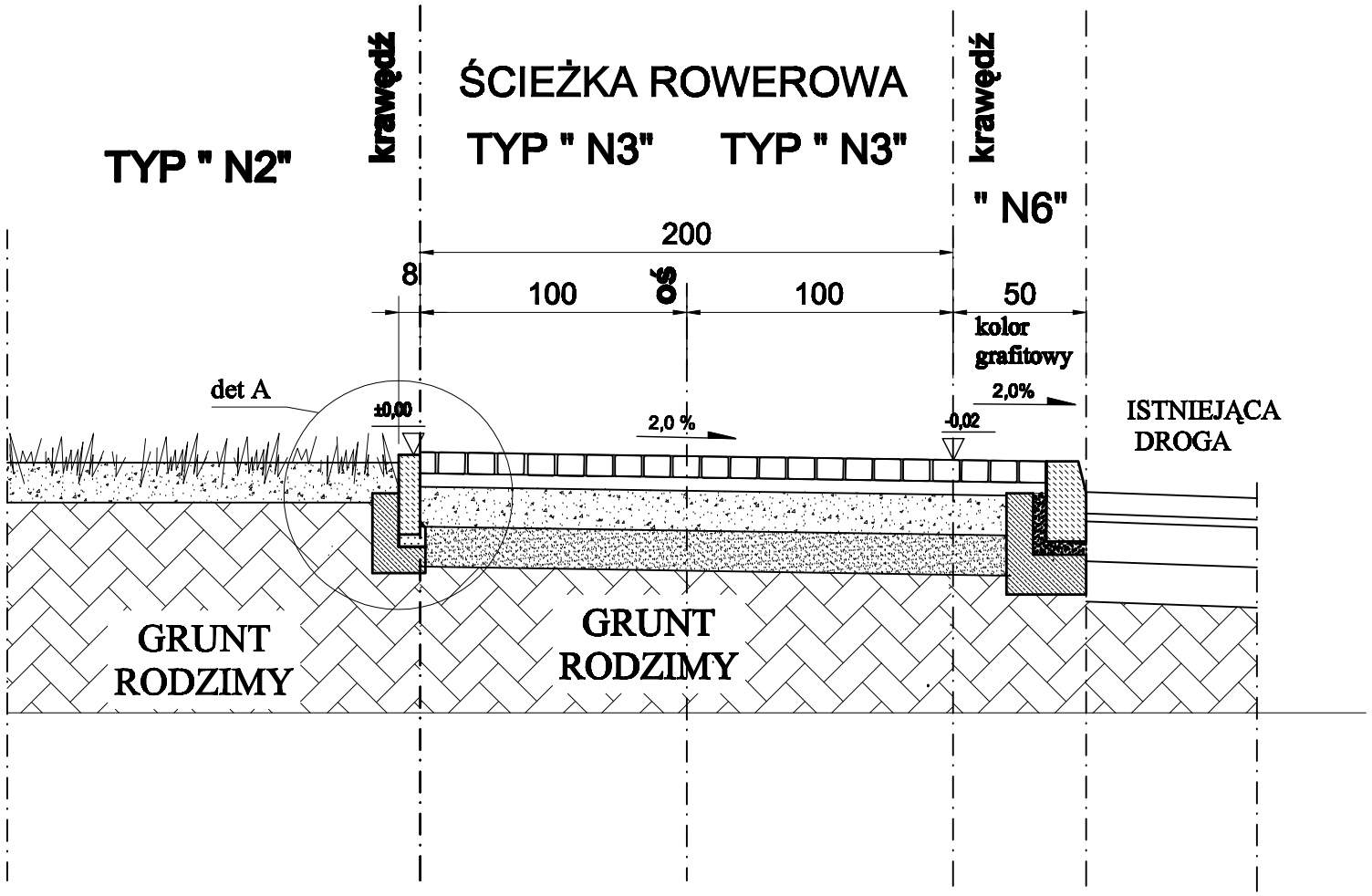

DETAL "A"
OB1 1:10

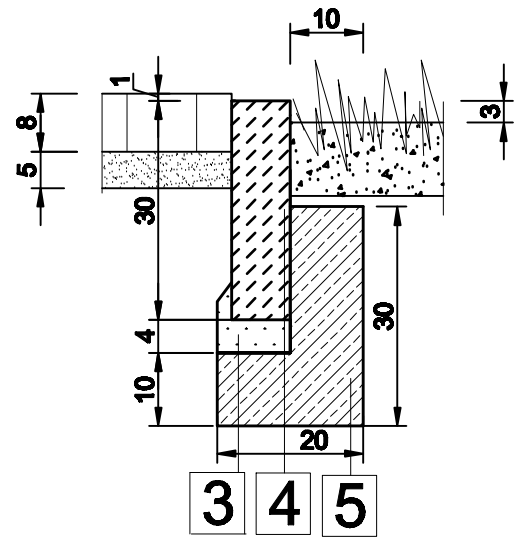

4	-obrzeże betonowe OB1 8x30cm
5	-ława betonowa 20 x 30cm z oporem 10cm x20 cm beton C12/15
3	-podsypka cementowo - piaskowa 4cm

	warstwy TYP " N3" - ŚCIEŻKA ROWEROWA
8 cm	-kostka brukowa betonowa bezfazowa
5 cm	-podsypka cementowo piaskowa - 1:4
15 cm	-podbudowa z kruszywa łamanego stabilizowanego mechanicznie
15 cm	- podbudowa zasadnicza z gruntu stabilizowanego spoiwem hydraulicznym Rm=1.5MPa
43 cm	

	warstwy TYP " N6"
8 cm	-kostka brukowa betonowa kolor grafitowy
5 cm	-podsypka cementowo piaskowa - 1:4
15 cm	-podbudowa z kruszywa łamanego stabilizowanego mechanicznie
15 cm	- podbudowa zasadnicza z gruntu stabilizowanego spoiwem hydraulicznym Rm=1.5MPa
43 cm	

	warstwy TYP " N2"
	trawnik
15cm	-ziemia pod trawnik
	grunt rodzimy

modus
Mirosław Macioszek
ul. Narciarska 2f/3, 31-579 Kraków
tel: + 48 12 681 31 85 e-mail: biuro@architekci-modus.pl

TEMAT
ZAGOSPODAROWANIE WIELOFUNKCYJNEGO PLACU MIEJSKIEGO OBOK AQUAPARKU W SUWAŁKACH

ADRES
REJON AQUAPARKU W SUWAŁKACH,
DZ. NR 22849/31, 22849/34, 22849/55, 22930/1, 22932/1, 22849/43, 25762, 25759

INWESTOR
MIASTO SUWAŁKI, UL. MICKIEWICZA 1,
16-400 SUWAŁKI

TYTUŁ
PRZEKRÓJ NORMALNY G-G

PROJEKTOWAŁ mgr inż. Jarosław Śliwa		UPRAWNIENIA K-166/01	PODPIS
SPRAWDZAJĄCY mgr inż. Gabriel SOWA		UPRAWNIENIA K-69/01	PODPIS
ZESPÓŁ mgr inż. Piotr FROSZTĘGA		UPRAWNIENIA	PODPIS
BRANŻA DROGI	DATA 06.2014 r	FAZA PB	SKALA 1 : 25	NR RYSUNKU DB.10

WYMIARY SPRAWDZIĆ NA BUDOWIE, W RAZIE NIEZGODNOŚCI SKONTAKTOWAĆ SIĘ Z PROJEKTANTEM
WSZYSTKIE ZMIANY UZGADNIAĆ Z PROJEKTANTEM W RAMACH NADZORU AUTORSKIEGO