RZUT ŁAWKI

1:50

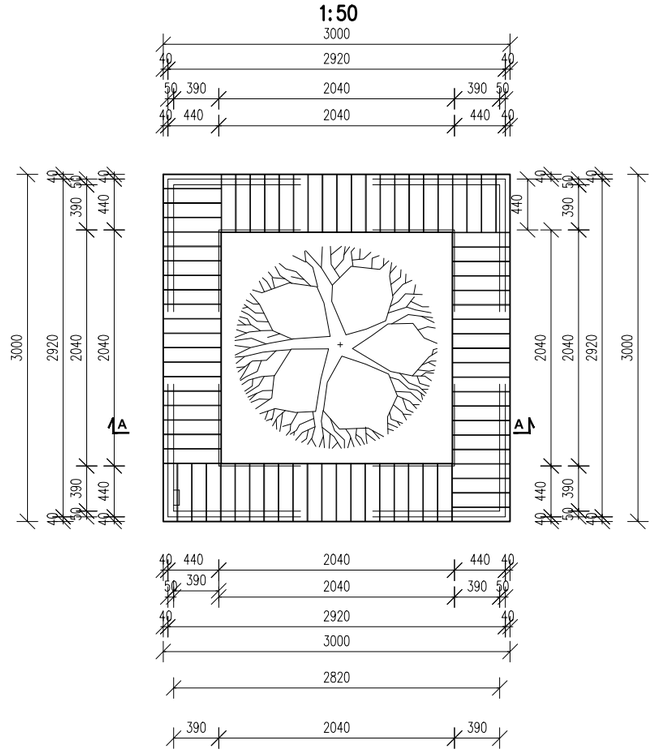

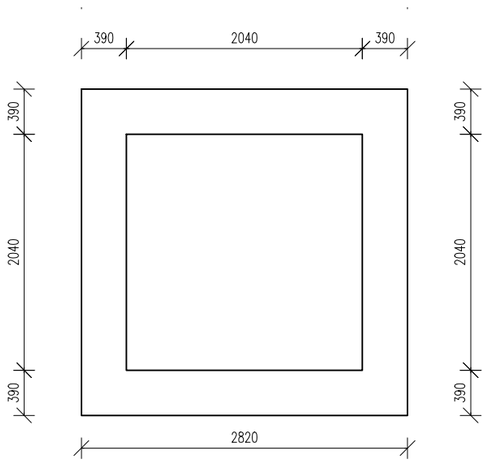

PRZEKRÓJ A–A

1:50

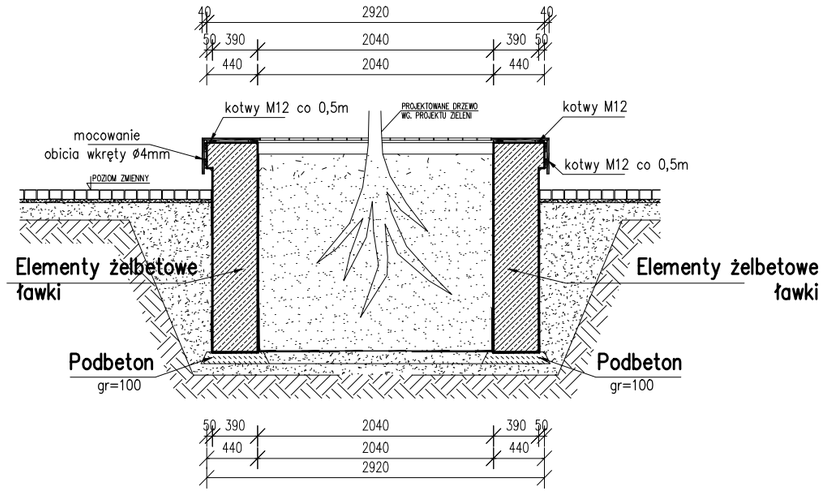

BETON hyd. W8 **C25/30**
PODBETON **C8/10**

modus
Mirosław Macioszek
ul. Narciarska 2f/3, 31-579 Kraków
tel: + 48 12 681 31 85 e-mail: biuro@architekci-modus.pl

TEMAT: ZAGOSPODAROWANIE WIELOFUNKCYJNEGO PLACU MIEJSKIEGO OBOK AQUAPARKU W SUWAŁKACH

ADRES: REJON AQUAPARKU W SUWAŁKACH, DZ. NR 22849/31, 22849/34, 22849/55, 22930/1, 22932/1, 22849/43, 25762, 25759

INWESTOR: MIASTO SUWAŁKI, UL. MICKIEWICZA 1, 16-400 SUWAŁKI

TYTUŁ: **RZUT ŁAWKI**
PRZEKRÓJ AA

PROJEKTOWAŁ	UPRAWNIENIA	PODPIS
mgr inż. PIOTR FROSZTĘGA	PDK/0002/POOK/12	
SPRAWDZAJĄCY	UPRAWNIENIA	PODPIS
mgr inż. JAROSŁAW ŚLIWA	K-166/01	
ZESPÓŁ	UPRAWNIENIA	PODPIS

BRANŻA	DATA	FAZA	SKALA	NR RYSUNKU
KONSTRUKCJA	06.2014 r	PW	1 : 50	KW.10

WYMIARY SPRAWDZIĆ NA BUDOWIE, W RAZIE NIEZGODNOŚCI SKONTAKTOWAĆ SIĘ Z PROJEKTANTEM
WSZYSTKIE ZMIANY UZGADNIAĆ Z PROJEKTANTEM W RAMACH NADZORU AUTORSKIEGO