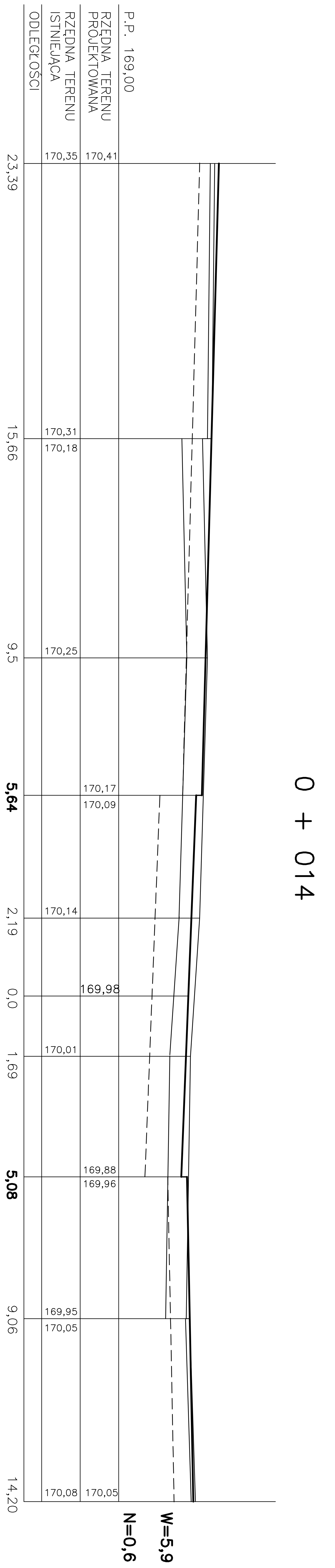

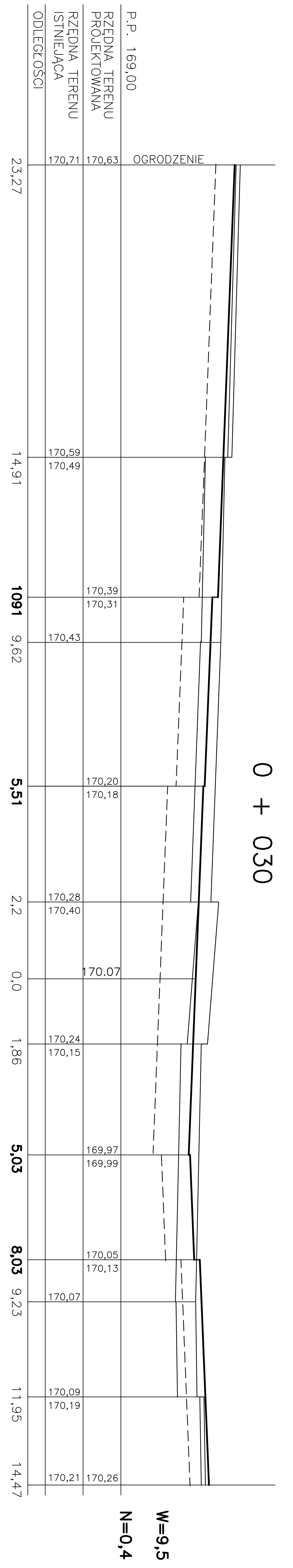

SPOLDZIELCZE BIURO PROJEKTOW "PROJEKT–SUWALKI" UL. KOSCIUSZKI 79, 16–400 SUWALKI tel./fax (0–87) 566 32 78 projekt.suwalki@neostrada.pl

1:50 / 100

PRZEBUDOWA PLACU MARSZAŁKA JÓZEFA PIŁSUDSKIEGO
WRAZ ZE SKRZYŻOWANIAMI Z UL. TADEUSZA KOŚCIUSZKI
I UL. KS. KAZIMIERZA HAMERSZMITA

D8

PRZEKROJE POPRZECZNE
UL. PIŁSUDSKIEGO

projektant
mgr inż.
Fabian Marian STASIEWICZ
nr upr. 140/87/OL
nr ewid. WAM/BD/2518/01

PROJEKT–SUWALKI