STUDNIA BETONOWA Ø1000
Z PIERŚCIENIEM ODCIĄŻAJĄCYM

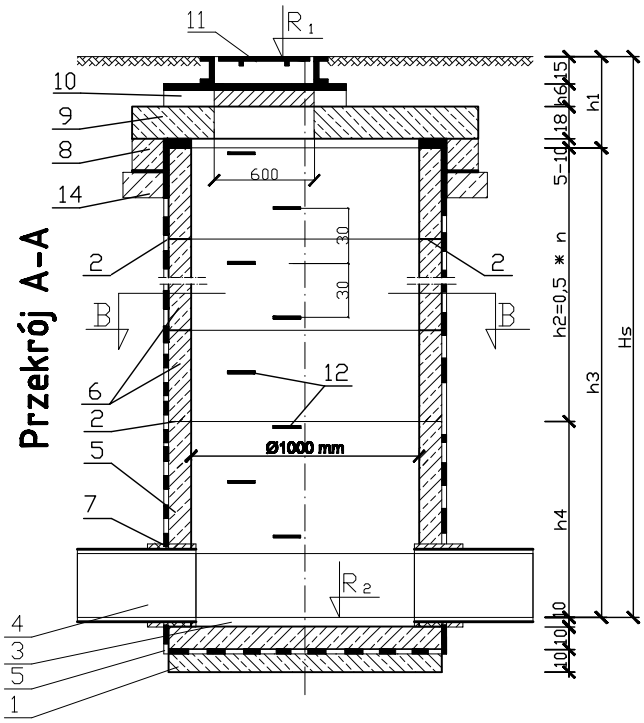

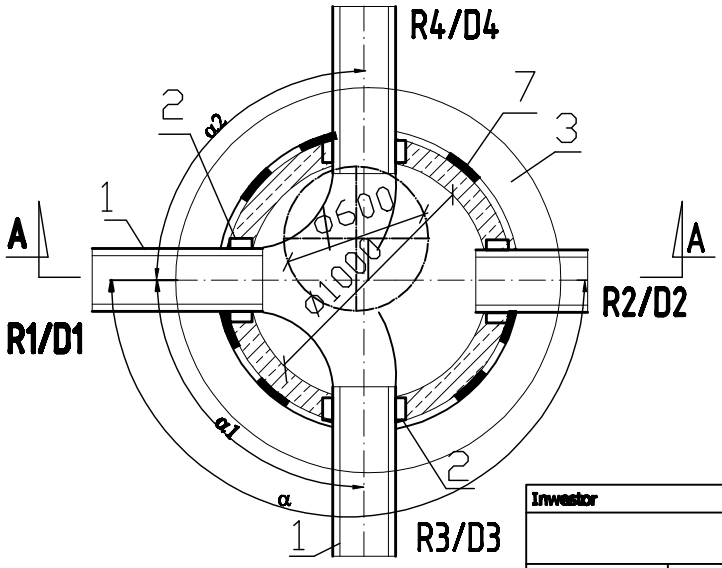

Przekrój B-B

Studnia rewizyjna Ø1,0 m

Oznaczenia:

1. Podbudowa z betonu B-10
2. Elastyczne uszczelnienia między kręgami
3. Beton kinety B-10
4. Rura kanalizacyjna
5. Pefabrykowany cokół studni Ø1,0 m)
6. Kręgi żelbetowe Ø1,0m, h = 0,5 m
7. Tuleja uszczelniająca dla kanałów PVC, łącznik typu A dla kanałów z rur żywicowych
8. Pierścień odciążający typ PO - 152
9. Płyta przykrywowa typ PPO-212/60
10. Pierścienie dystansowe z betonu lub tworzyw sztucznych
11. Właz żeliwny typ ciężki
12. Stopnie złazowe żeliwne
13. Izolacja abizol 2R+P
14. Podbudowa pod pierścień odciążający z betonu kl. B15 h=20cm

Inwestor			
URZĄD MIASTA SUWAŁKI ul. Mickiewicza 1 16-400 Suwałki			
Nazwa i adres obiektu budowlanego	PRZEBUDOWA BUDYNKU UŻYTECZNOŚCI PUBLICZNEJ NA POTRZEBY ŻŁOBKA Z ROZBIÓRKĄ OBIEKTÓW TERENOWYCH ORAZ BUDOWA ŚMIETNIKA Z POMIESZCZENIEM GOSPODARCZYM wraz z ELEMENTAMI ZAGOSPODAROWANIA TERENU I NIEZBĘDNĄ INFRASTRUKTURĄ TECHNICZNĄ przy ulicy Kościuszki 6 w Suwałkach na działkach o nr ewid.geod.gr. 10960 / 10 i 10960 / 26	Data	28.01.2019
		Skala	—
		Nr rys.	10
Tytuł Rysunku	STUDNIA BETONOWA REWIZYJNA Dn1000	PROJEKT WYKONAWCZY	
Jednostka projektowania			
A T E L I E R >> Z E T T A <<			
ul. Suraska 2/11, 15-422 Białystok, tel: 85 742 49 49, fax: 85 742 43 69, e-mail: zetta@zetta.com.pl ul. Pratulińska 10/2, 03-511 Warszawa, tel: 22 812 64 67, fax: 22 812 47 48, e-mail: atelier@zetta.com.pl www.zetta.com.pl			
		nr uprawnień / izba	podpis
Autor	*mgr inż. M.Sawicki*	*BL 22/00 PDL/IS/1322/01*	
Sprawdzający	*mgr inż. B.Wojsław*	*BL 146/88, BL 214/93 PDL/IS/1671/01*	

PROJEKT chroniony prawem autorskim – zgodnie z Ustawą o Prawie Autorskim i prawach pokrewnych Dz.U.24,poz.83 z dn.4.02.1994r. Powielanie całości lub fragmentów bez zgody autora projektu – ZABRONIONE