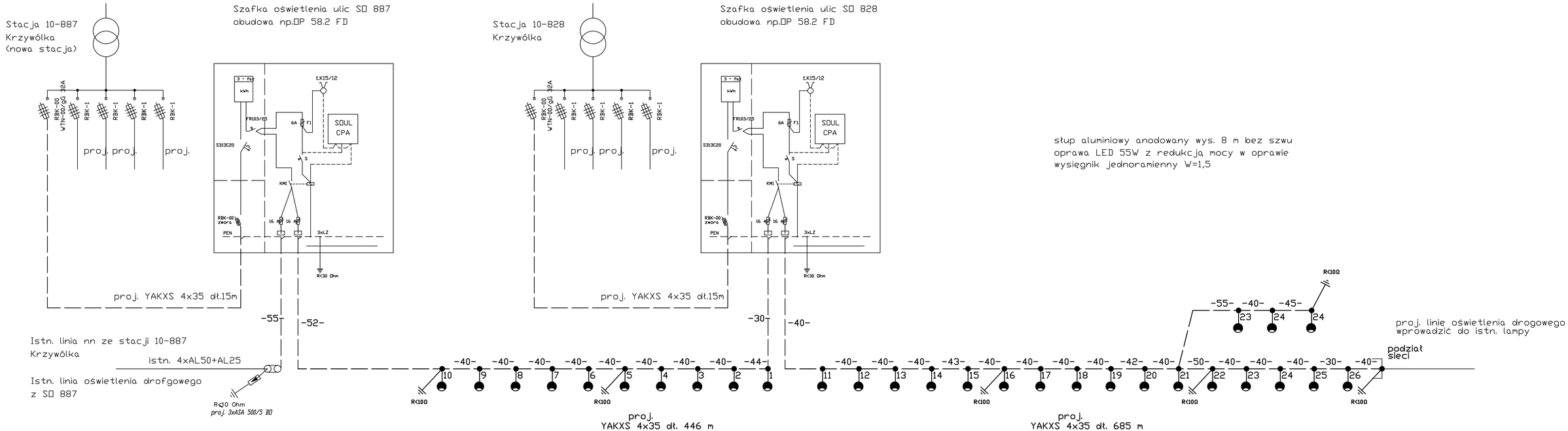

USŁUGI PROJEKTOWE I INFORMATYCZNE DANUTA PISZCZATOWSKA UL. SIKORSKIEGO 57A 16-400 SUWAŁKI			
OBIEKT ADRES	Rozbudowa ulicy Krzywólka w Suwałkach na odcinku od pętli autobusowej do posesji przy ul. Krzywólka 36 wraz z infrastrukturą techniczną.		DATA 04.2018
BRANŻA:	Zespół Projektowy:		PODPIS
PROJEKTANT BRANŻY ELEKTRYCZNEJ	tech. Wiesław Bałuta	[illegible]	
SPRAWDZAJĄCY BRANŻY ELEKTRYCZNEJ	inż. Mirosław Szymczyk	[illegible]	
NAZWA RYS.	SCHEMAT ZASILANIA LINII NN OŚWIETLENIA DROGOWEGO	SKALA -	NR RYS. 54