ŚCIANA W OSI "A"
ŚCIANA W OSI "C"

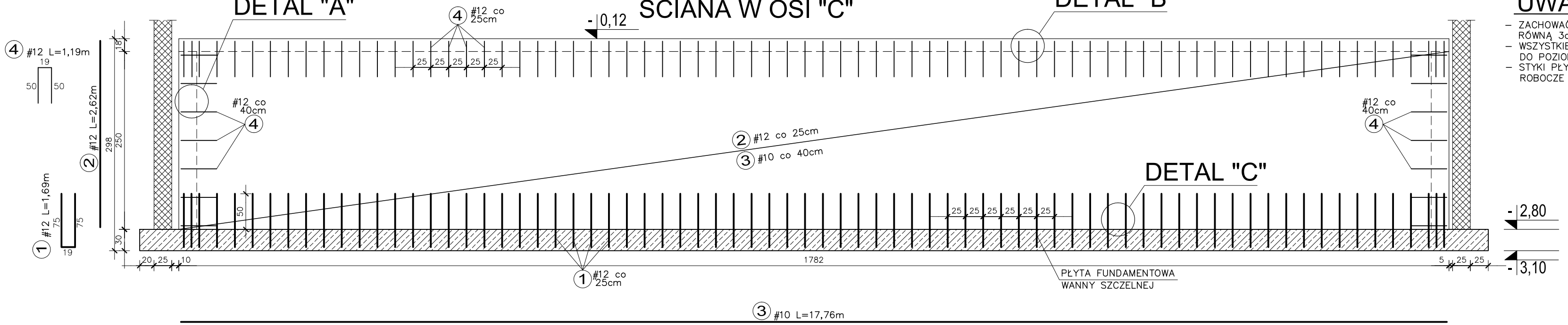

UWAGI:

- ZACHOWAĆ ŚCIŚLE PODANĄ OTULINĘ ZBROJENIA RÓWNĄ 3cm
- WSZYSTKIE PODANE POZIOMY ODNOSZĄ SIĘ DO POZIOMU +/-0.00 POSADZKI PARTERU
- STYKI PŁYTY FUNDAMENTOWEJ ZE ŚCIANAMI ZEWNĘTRZNYMI ORAZ PRZERWY ROBOCZE BETONOWANIA USZCZELNIĆ TAŚMĄ BENTONITOWĄ WATERSTOP RX101.

BETON C25/30
STAL A-IIIN
STAL A-0

ŚCIANA W OSI "2"
ŚCIANA W OSI "7"

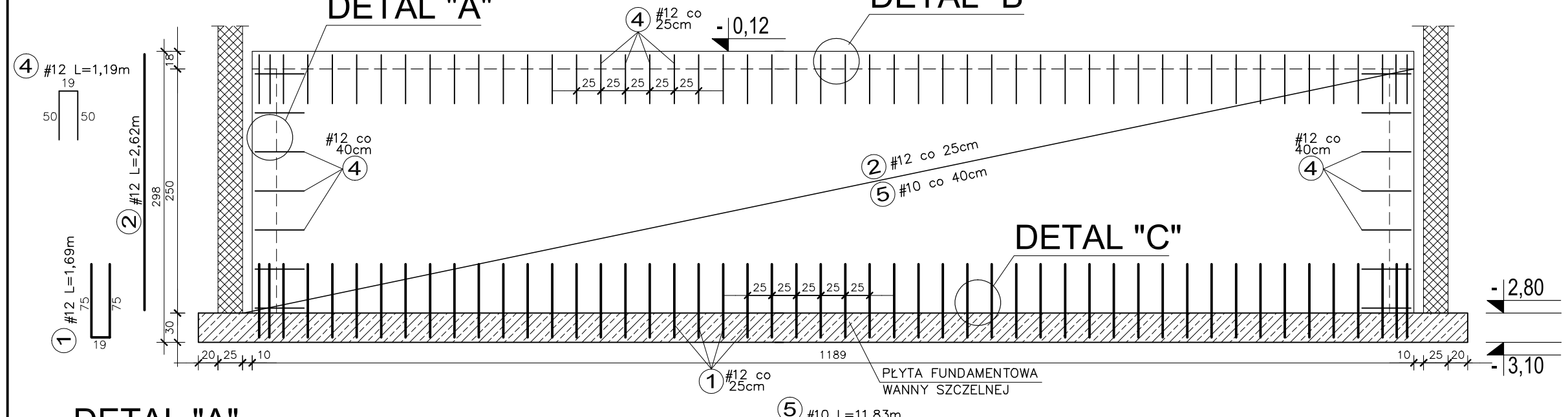

DETAL "C"
ZBROJENIE PŁYTY FUNDAMENTOWEJ WANNY SZCZELNEJ

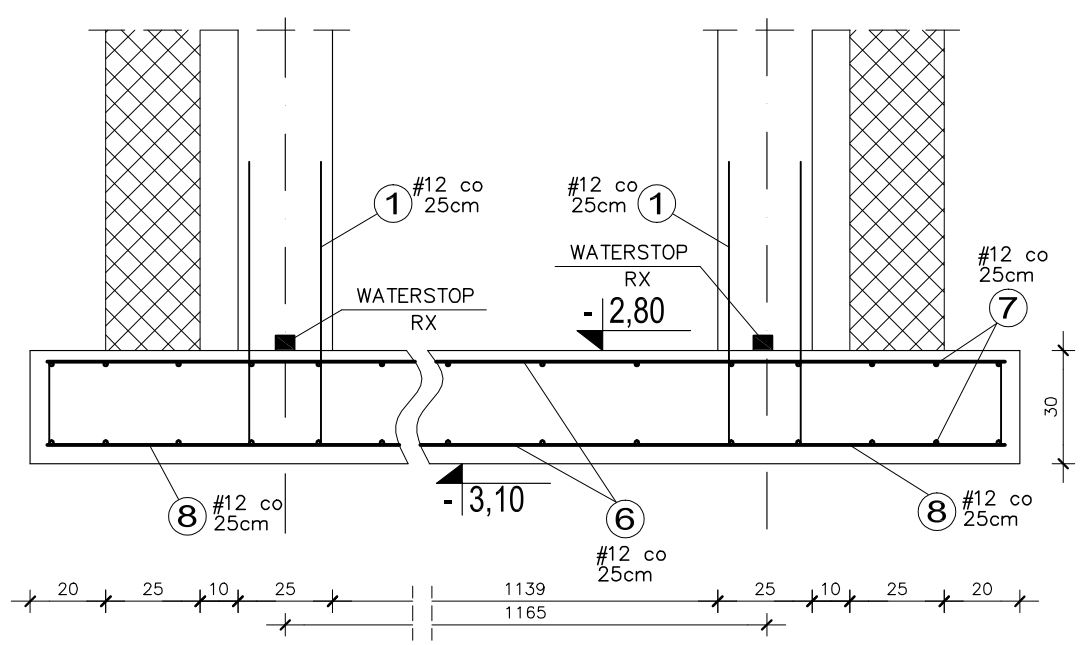

DETAL "A"
skala 1:20

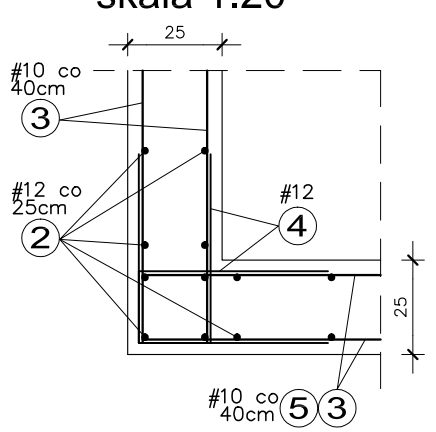

DETAL "B"
skala 1:20

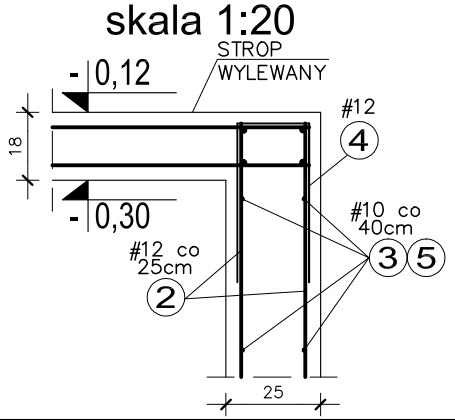

UWAGA:

- ILOŚCI PRĘTÓW NR1, NR2, NR3, NR4, NR5 ZLICZYĆ NA BUDOWIE
- DŁUGOŚCI ORAZ ILOŚCI PRĘTÓW NR6, NR7 ZLICZYĆ NA BUDOWIE

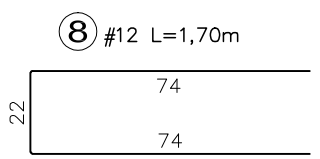

md Biuro Architektoniczne

MD Polska Sp. z o.o.
Kazimierska 1/13
71-043 Szczecin
tel. (091) 81 82 664
fax. (091) 81 82 664

inwestor / adres :
Miasto Suwałki, 16-400 Suwałki
ul. A. Mickiewicza 1

projekt / obiekt :
PRZEBUDOWA, ROZBUDOWA I NADBUDOWA ZE ZMIANĄ SPOSOBU UŻYTKOWANIA BUDYNKU UŻYTECZNOŚCI PUBLICZNEJ "STAREJ ŁAŹNI" ORAZ ZAGOSPODAROWANIE TERENÓW BULWARU NAD RZEKĄ CZARNĄ HANCZĄ WRAZ Z NIEZBĘDNĄ INFRASTRUKTURĄ TECHNICZNĄ W SUWAŁKACH W RAMACH ZADANIA "OPRACOWANIE KOMPLETNEJ DOKUMENTACJI TECHNICZNEJ ZAGOSPODAROWANIA ZIELENI PARKOWEJ, USŁUG SPORTOWYCH, TERENÓW DRÓG PUBLICZNYCH ORAZ KOMUNIKACJI ROWEROWEJ UJĘTYCH W MIEJSCOWYM PLANIE ZAGOSPODAROWANIA TERENU OGRANICZONEGO ULICAMI T. KOŚCIUSZKI, A. MICKIEWICZA ORAZ RZEKĄ CZARNĄ HANCZĄ W SUWAŁKACH".
ETAP 6

adres inwestycji :
dz. nr 11416, 11389/13, 11391/2, 11417, 11418, 11420, 11421/3, 11422, 11424, 11425, 11526/1, 11426/2, 11426/3, 11311/2, 30781/3 obr. 06 w Suwałkach

rysunek / temat / treść :
ŚCIANY WYLEWANE

autor /projektant	imię i nazwisko	podpis :
mgr inż. Sławomir Klimko upr. bud.w spec. konstr. bez ograniczeń Nr upr. SUW-23/92 Nr czł. Izby Inż. PDL/BO/0631/01		
opracował		
mgr inż. Paulina Krzywicka		
mgr inż. Łukasz Taudul - Łobacz		

faza :	branża :	rys. nr :
PW	KONSTRUKCYJNA	
skala : 1:50	data: WRZESIEŃ 2016	K.II.05

PRAWA AUTORSKIE ZASTRZEŻONE
Przedmiotowy projekt / utwór architektoniczny jest chroniony prawem autorskim zgodnie z art.11 następne. Ustawy o Prawie Autorskim i Prawach Pokrewnych z dn. 4 lutego 1994 roku (DU nr 24 poz.83 z 23 lutego 1994 r.)