# Studnia rewizyjna ø1.0m

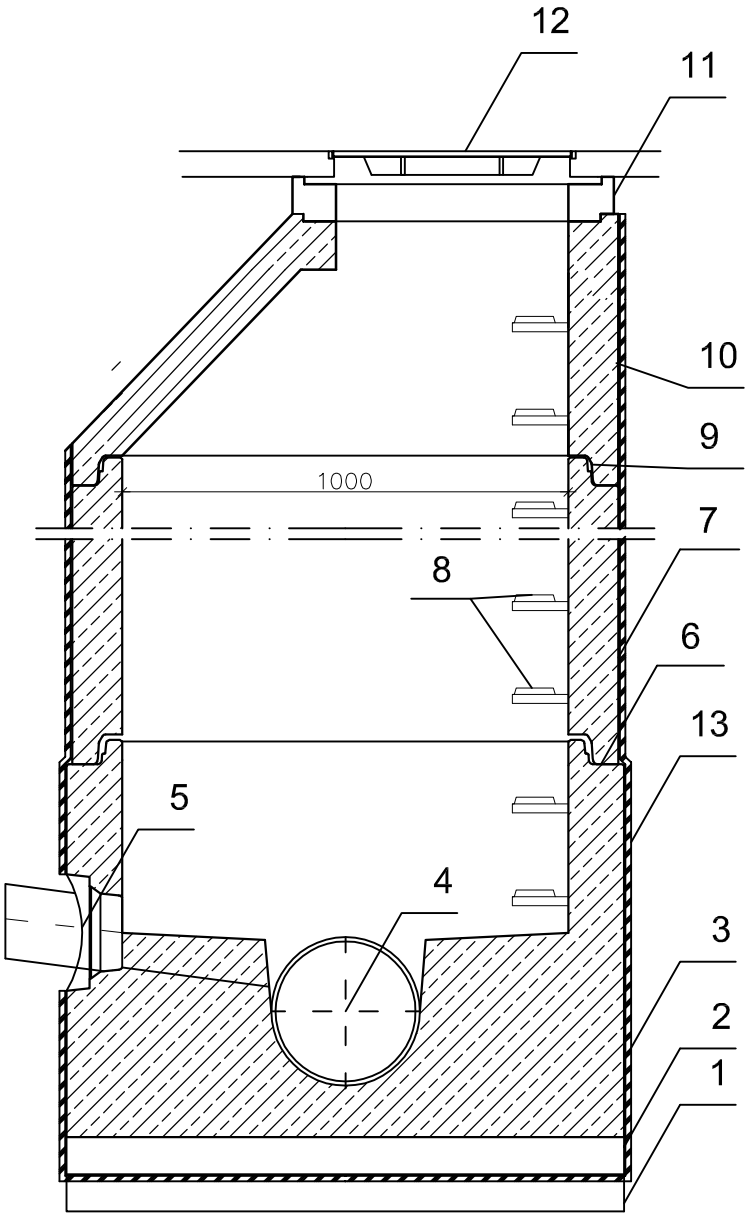


1. Podbudowa z betonu B–10 gr. 10cm
2. Prefabrykowana dennica monilityczna
3. Kineta prefabrykowana wykonana w jednym procesie technologicznym wraz z dennicą
4. Rura kanalizacyjna
5. Przejście szczelne w postaci uszczelki zintegrowanej, uszczelki wklejanej w gniazdo w ścianie dennicy lub gniazda na rurę z uszczelka na bosym końcu
6. Łączenie na felc i uszczelkę gumową
7. Kręgi żelbetowe ø 1.0m
8. Stopnie złazowe żeliwne
9. Uszczelka klinowa
10. Zwężka betonow
11. Pierścienie dystansowe
12. Właz klasy D–400
13. Izolacja abizol 2R+P

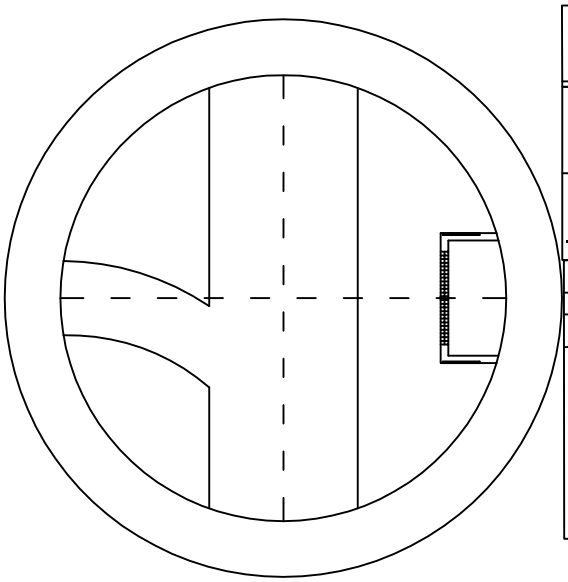


Drogowskaz s.c.
M. Gwiazdowski, A. Sosnowski, M. Grzybowska
ul. Elewatorska 13/22, 15-620 Białystok
tel. (085) 652 06 80, e-mail: drogowskaz-sc@o2.pl


| | | |
|---|---|---|
| Stadium : **P.W.** | Nazwa rysunku: studnia rewizyjna | Rysunek nr : A |
| Skala : -------- | Obiekt: Rozbudowa ulicy Północnej i Kolejowej w Suwałkach. - kanalizacja deszczowa - ETAP I | Data : 04.2016 |

BRANŻA SANITARNA

Opracował:

| Imię i nazwisko nr upr.: | Podpis: | | |
|---|---|---|---|
| mgr inż. Agata Fiedoruk Walko<br>nr upr. PDL/0049/PWOS/12<br><br>Współpraca:<br>inż. Mariusz Walko | | | |