SZCZEGÓŁ "F"
(CHODNIK - JEZDNIA/PLAC ZAWRACANIA)

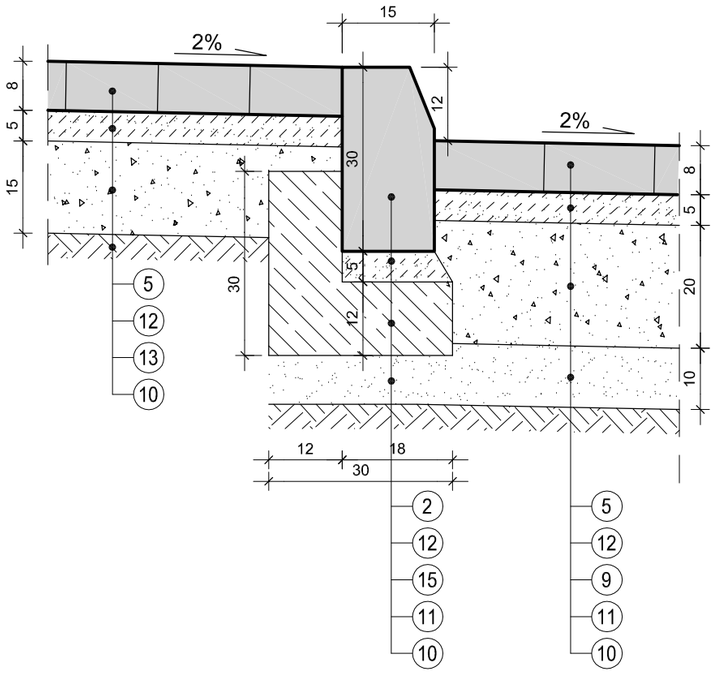

SZCZEGÓŁ "G"
(PLAC ZAWRACANIA - ZIELENIEC)

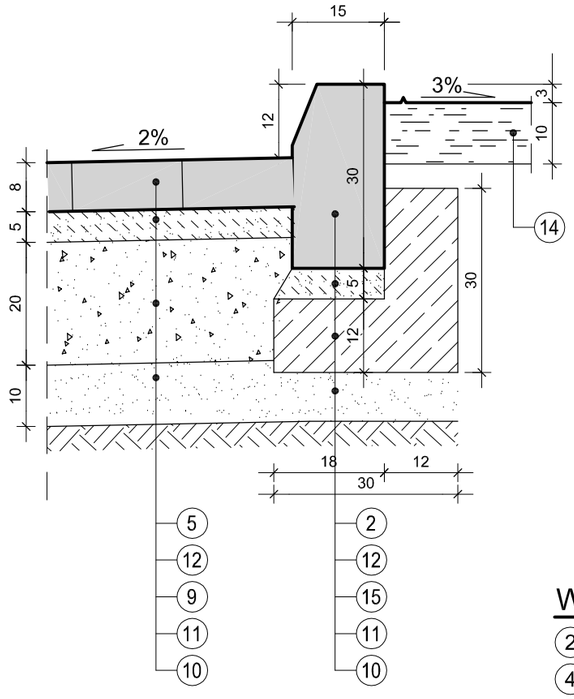

SZCZEGÓŁ "H"
(ZJAZD - JEZDNIA)

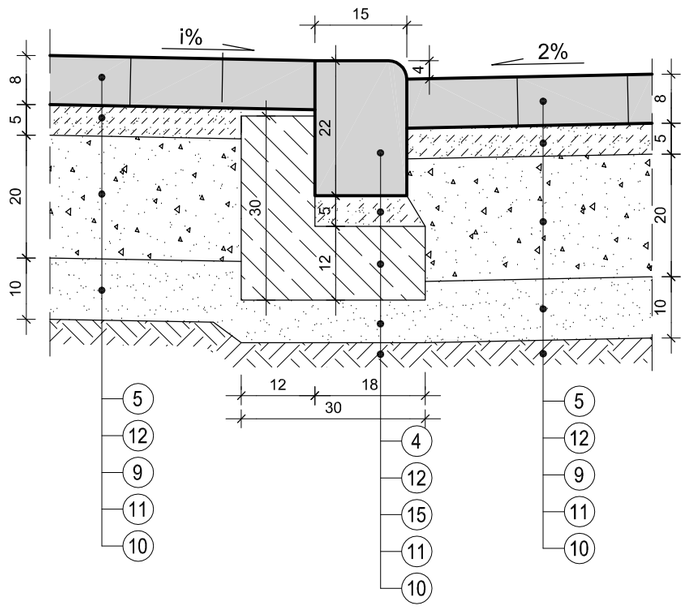

SZCZEGÓŁ "E"
(CHODNIK -ZIELENIEC)

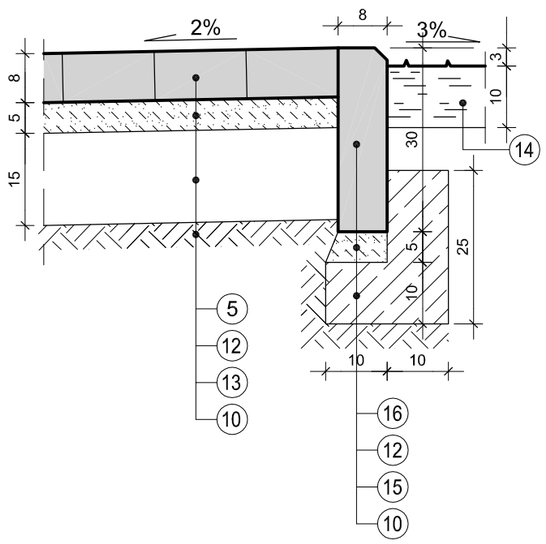

WYKAZ WARSTW I PREFABRYKATÓW

(2) - krawężnik betonowy uliczny 15 x 30 cm z betonu klasy min. C25/30

(4) - krawężnik betonowy najazdowy 15x22 cm z betonu klasy min. C25/30

(5) - kostka fazowana typu polbruk gr. 8 cm

(9) - podbudowa gr. 20 cm z kruszywa łamanego 0/31.5 mm stabilizowana mechanicznie wg PN-S-96102:1997 do Is ≥ 1.0

(10) - podłoże gruntowe zagęszczone do Is ≥ 1,0 (0,98 na chodnikach)

(11) - dolna warstwa podbudowy gr. 10 cm z pospółki o uziarnieniu ciągłym 0/40 mm stabilizowana mechanicznie wg PN-S-06102:1997 do Is ≥ 1,0

(12) - podsypka cementowo-piaskowa 1:4 gr. 5 cm wg BN-84/6774-04

(13) - podbudowa gr. 15 cm z mieszanki kruszywa naturalnego 0/31.5 mm z zawartością 50% kruszywa łamanego, stabilizowana mechanicznie wg PN-S-96102:1997 do Is ≥ 1.0

(14) - warstwa ziemi roślinnej gr. 10 cm obsiana trawą

(15) - ława betonowa z oporem z betonu kl. C12/15

(16) - obrzeże betonowe 8x30 cm z betonu klasy min. C25/30

UWAGI:

Spadek i% na zjazdach - wg zestawienia wysokościowego zjazdów

PRACOWNIA PROJEKTOWA **„D A R P O L"** ZYGMUNT DARGIEWICZ Gawrych Ruda 86 16-402 Suwałki tel./fax 5639120, e-mail: pp.darpol@gmail.com			
Obiekt i adres	**Budowa ulic: Ełckiej, Giżyckiej, Gołdapskiej, Oleckiej i Węgorzewskiej oraz uzupełnienia uzbrojenia technicznego terenu na osiedlu Hańcza w Suwałkach**		Data: wrzesień 2014 r. Nr rys.
Tytuł opracowania	**SZCZEGÓŁY KONSTRUKCYJNE - UL. BOCZNE**		Skala 1:10
Zespół	Imię i nazwisko	Nr upr.	Podpis
Projektant	mgr inż. Zygmunt Dargiewicz	SUW-5/97	
Sprawdzający	mgr inż. Marek Otrocki	SUW-81/94	