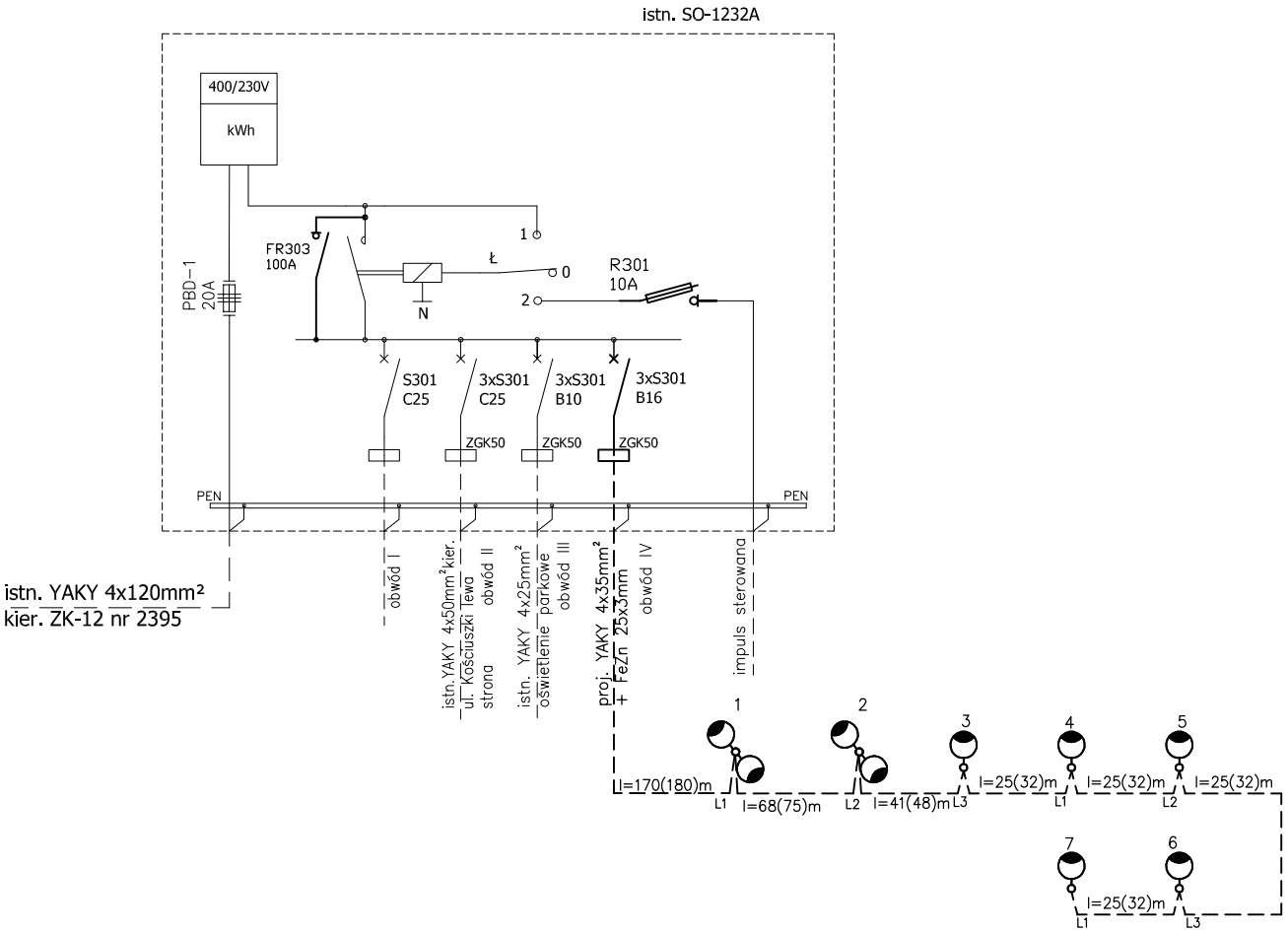

Wybudowano SO na 12 317 kręgielnia
10.10.2011

PGE Dystrybucja S.A.
Oddział Białystok
Zakład Sieci Suwałki
Oddział Utrzymania Sieci
Kierownik
Stanisław Kiwer

LEGENDA:

– – – – –proj. linia kablowa oświetlenia YAKY 4x35mm²+Fe Zn 25x3mm

–proj. słup oświetleniowy typ SAL–R1 o wys. 6m z wysięgnikiem WA–20/1 kolor(anodowany oliwka) z oprawą OW S–100W –wg kat."ROSA" lampa SON–T PIA PLUS 100W–wg kat. "PHILIPS"

–proj. słup oświetleniowy typ SAL–R2 o wys. 6m z dwoma wysięgnikami WA–20/1 kolor(anodowany oliwka) z oprawą OW S–100W –wg kat."ROSA" lampa SON–T PIA PLUS 50W–wg kat. "PHILIPS"

PROJEKTOWANIE I NADZORY RENATA STANKIEWICZ 16-400 SUWAŁKI, UL. EŁCKA 23			
OBIEKT ADRES	BUDOWA DROGI DOJAZDOWEJ OD ULICY NONIEWICZA Z PARKINGAMI I INRASTRUKTURĄ		
data: październik 2011r.	Branża elektryczna	Współpraca	
Projektant nr uprawnień podpis	mgr inż. STEFAN BOLEWSKI SUW-128/87; SUW - 42/89	mgr inż. MARIAN MALINOWSKI	
Sprawdzający nr uprawnień podpis	inż. LECHOSŁAW WIERZBICKI 96 GD/75		
TYTUŁ RYSUNKU	SCHEMAT ZASILANIA OŚWIETLENIA	SKALA 1:500	RYS. NR E2