SZCZEGÓŁY KONSTRUKCYJNE
ul. Władysława Łokietka
skala 1:20

SZCZEGÓŁ WYKONANIA ZJAZDU BRAMOWEGO

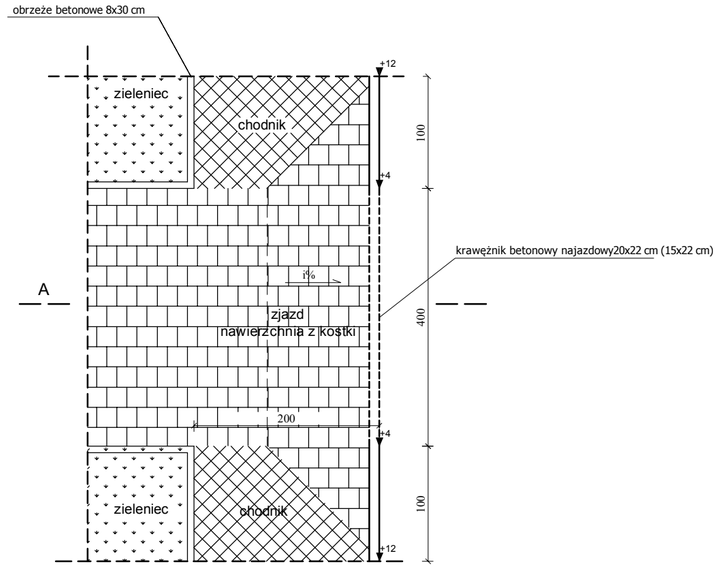

SZCZEGÓŁ KRAWĘŻNIKA W REJONIE PRZEJŚCIA DLA PIESZYCH

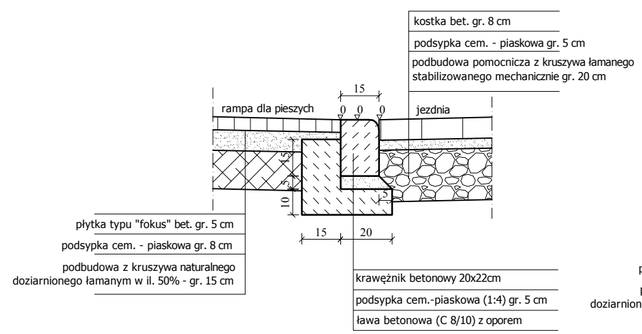

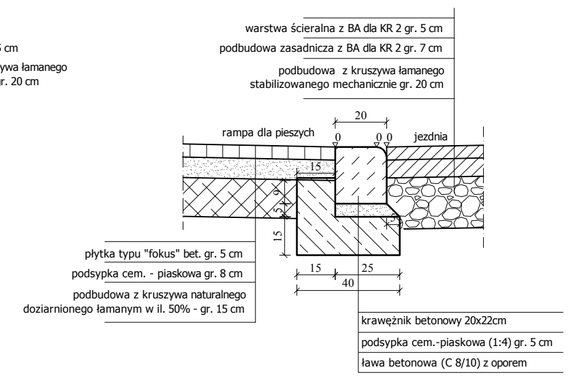

SZCZEGÓŁ "A"

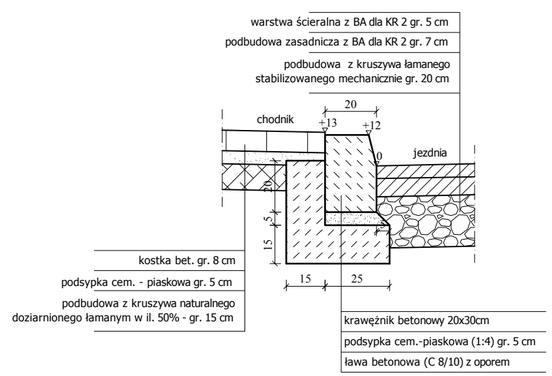

SZCZEGÓŁ "C"

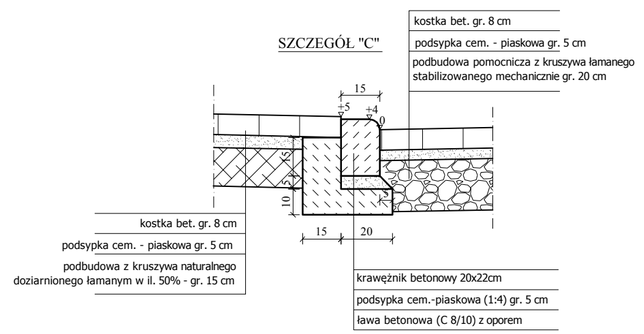

SZCZEGÓŁ "D"

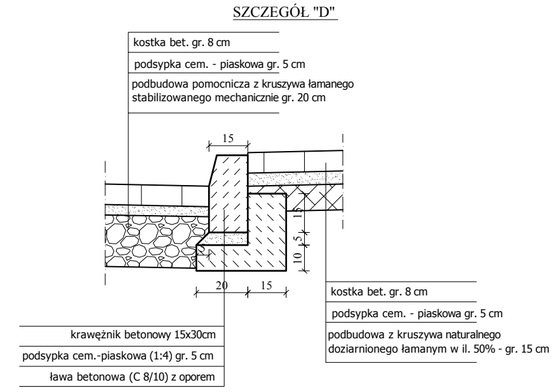

PRZEKRÓJ A-A

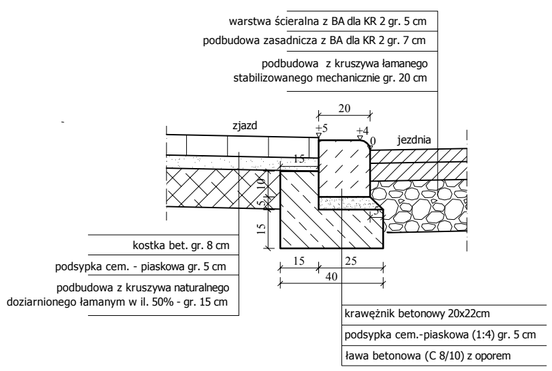

SZCZEGÓŁ "B"

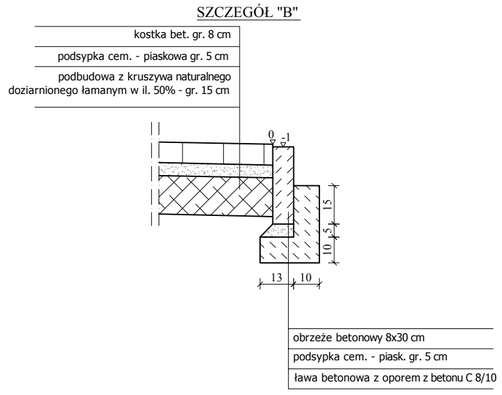

SZCZEGÓŁ WYKONANIA PALISADY BETONOWEJ

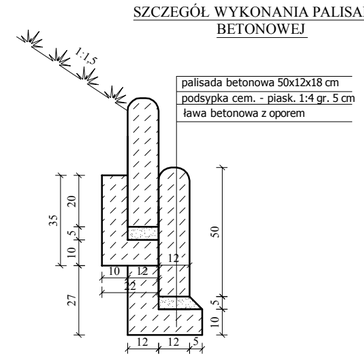

RK PROJECT
KAROL ROZIEWSKI
RK PROJECT Karol Roziewski
15-333 B-stok ul. Zwierzyniecka 10/7
tel. kom. 697 032 385
email: projektdrogowiec@gmail.com

Nazwa rysunku:	Szczegóły konstrukcyjne	Skala: 1:20
Obiekt:	Budowa ulicy Władysława Łokietka Władysława Jagiełły wraz z sięgaczami	Data: VIII.2014
Stadium:	Projekt Wykonawczy	Nr rysunku: 4
Branża/Projektant:		Podpis
DROGOWA: mgr inż. Ł. Milewski PDL/0098/POOD/11 PDL/BD/0030/12		
Współpraca:		Podpis
mgr inż. Karol Roziewski		