GRZEJNIKI MONTOWANE NA ETAPIE PR
SPOSOBU UŻYTKOWANIA NA CE

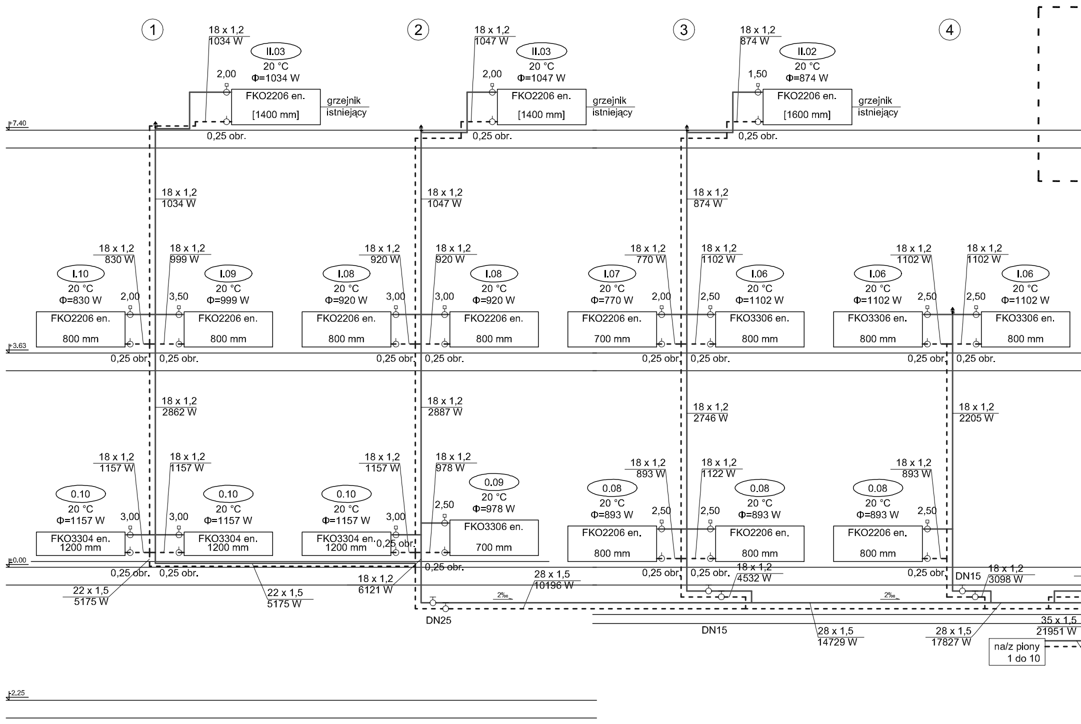

1
2
3
4
+7.40
+3.63
±0.00
-2.25
18 x 1,2
1034 W
II.03
20 °C
Φ=1034 W
2,00
FKO2206 en.
[1400 mm]
grzejnik istniejący
0,25 obr.
18 x 1,2
1047 W
II.03
20 °C
Φ=1047 W
2,00
FKO2206 en.
[1400 mm]
grzejnik istniejący
0,25 obr.
18 x 1,2
874 W
II.02
20 °C
Φ=874 W
1,50
FKO2206 en.
[1600 mm]
grzejnik istniejący
0,25 obr.
18 x 1,2
1034 W
18 x 1,2
1047 W
18 x 1,2
874 W
18 x 1,2
830 W
18 x 1,2
999 W
I.10
20 °C
Φ=830 W
2,00
FKO2206 en.
800 mm
I.09
20 °C
Φ=999 W
3,50
FKO2206 en.
800 mm
18 x 1,2
920 W
18 x 1,2
920 W
I.08
20 °C
Φ=920 W
3,00
FKO2206 en.
800 mm
I.08
20 °C
Φ=920 W
3,00
FKO2206 en.
800 mm
18 x 1,2
770 W
18 x 1,2
1102 W
I.07
20 °C
Φ=770 W
2,00
FKO2206 en.
700 mm
I.06
20 °C
Φ=1102 W
2,50
FKO3306 en.
800 mm
18 x 1,2
1102 W
18 x 1,2
1102 W
I.06
20 °C
Φ=1102 W
2,50
FKO3306 en.
800 mm
I.06
20 °C
Φ=1102 W
2,50
FKO3306 en.
800 mm
0,25 obr.
18 x 1,2
2862 W
18 x 1,2
2887 W
18 x 1,2
2746 W
18 x 1,2
2205 W
18 x 1,2
1157 W
18 x 1,2
1157 W
0.10
20 °C
Φ=1157 W
3,00
FKO3304 en.
1200 mm
0.10
20 °C
Φ=1157 W
3,00
FKO3304 en.
1200 mm
18 x 1,2
1157 W
0.10
20 °C
Φ=1157 W
3,00
FKO3304 en.
1200 mm
18 x 1,2
978 W
0.09
20 °C
Φ=978 W
2,50
FKO3306 en.
700 mm
18 x 1,2
893 W
18 x 1,2
1122 W
0.08
20 °C
Φ=893 W
2,50
FKO2206 en.
800 mm
0.08
20 °C
Φ=893 W
2,50
FKO2206 en.
800 mm
18 x 1,2
893 W
0.08
20 °C
Φ=893 W
2,50
FKO2206 en.
800 mm
0,25 obr.
22 x 1,5
5175 W
22 x 1,5
5175 W
18 x 1,2
6121 W
28 x 1,5
10196 W
2‰
DN25
18 x 1,2
4532 W
DN15
2‰
DN15
18 x 1,2
3098 W
28 x 1,5
14729 W
28 x 1,5
17827 W
35 x 1,5
21951 W
na/z piony 1 do 10

ROJEKTU "PRZEBUDOWY FRAGMENTU PODDASZA ZE ZMIANĄ
LE DYDAKTYCZNE W BUDYNKU ZESPOŁU SZKÓŁ NR 2"

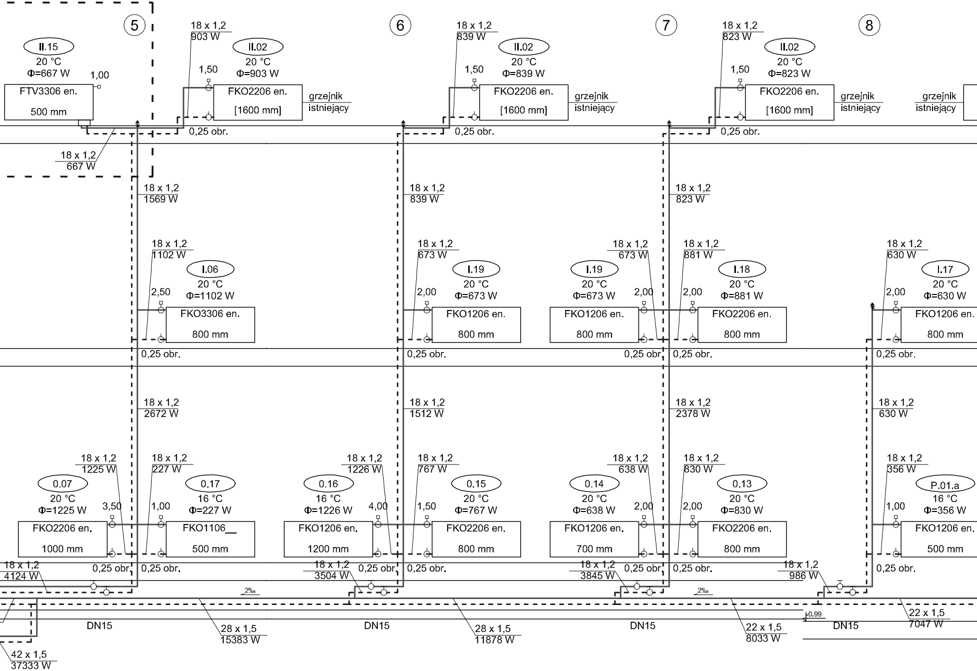
5
6
7
8
II.15
20 °C
Φ=667 W
1,00
FTV3306 en.
500 mm
18 x 1,2
667 W
18 x 1,2
903 W
II.02
20 °C
Φ=903 W
1,50
FKO2206 en.
[1600 mm]
grzejnik
istniejący
0,25 obr.
18 x 1,2
839 W
II.02
20 °C
Φ=839 W
1,50
FKO2206 en.
[1600 mm]
grzejnik
istniejący
0,25 obr.
18 x 1,2
823 W
II.02
20 °C
Φ=823 W
1,50
FKO2206 en.
[1600 mm]
grzejnik
istniejący
0,25 obr.
grzejnik
istniejący
18 x 1,2
1569 W
18 x 1,2
839 W
18 x 1,2
823 W
18 x 1,2
1102 W
I.06
20 °C
Φ=1102 W
2,50
FKO3306 en.
800 mm
0,25 obr.
18 x 1,2
673 W
I.19
20 °C
Φ=673 W
2,00
FKO1206 en.
800 mm
0,25 obr.
18 x 1,2
673 W
I.19
20 °C
Φ=673 W
2,00
FKO1206 en.
800 mm
0,25 obr.
18 x 1,2
881 W
I.18
20 °C
Φ=881 W
2,00
FKO2206 en.
800 mm
0,25 obr.
18 x 1,2
630 W
I.17
20 °C
Φ=630 W
2,00
FKO1206 en.
800 mm
0,25 obr.
18 x 1,2
2672 W
18 x 1,2
1512 W
18 x 1,2
2378 W
18 x 1,2
630 W
18 x 1,2
1225 W
0.07
20 °C
Φ=1225 W
3,50
FKO2206 en.
1000 mm
0,25 obr.
18 x 1,2
227 W
0.17
16 °C
Φ=227 W
1,00
FKO1106__
500 mm
0,25 obr.
18 x 1,2
1226 W
0.16
16 °C
Φ=1226 W
4,00
FKO1206 en.
1200 mm
0,25 obr.
18 x 1,2
767 W
0.15
20 °C
Φ=767 W
1,50
FKO2206 en.
800 mm
0,25 obr.
18 x 1,2
638 W
0.14
20 °C
Φ=638 W
2,00
FKO1206 en.
700 mm
0,25 obr.
18 x 1,2
830 W
0.13
20 °C
Φ=830 W
2,00
FKO2206 en.
800 mm
0,25 obr.
18 x 1,2
356 W
P.01.a
16 °C
Φ=356 W
1,00
FKO1206 en.
500 mm
0,25 obr.
18 x 1,2
4124 W
18 x 1,2
3504 W
18 x 1,2
3845 W
18 x 1,2
986 W
2‰
2‰
DN15
DN15
DN15
DN15
28 x 1,5
15383 W
28 x 1,5
11878 W
22 x 1,5
8033 W
22 x 1,5
7047 W
+0.99
42 x 1,5
37333 W

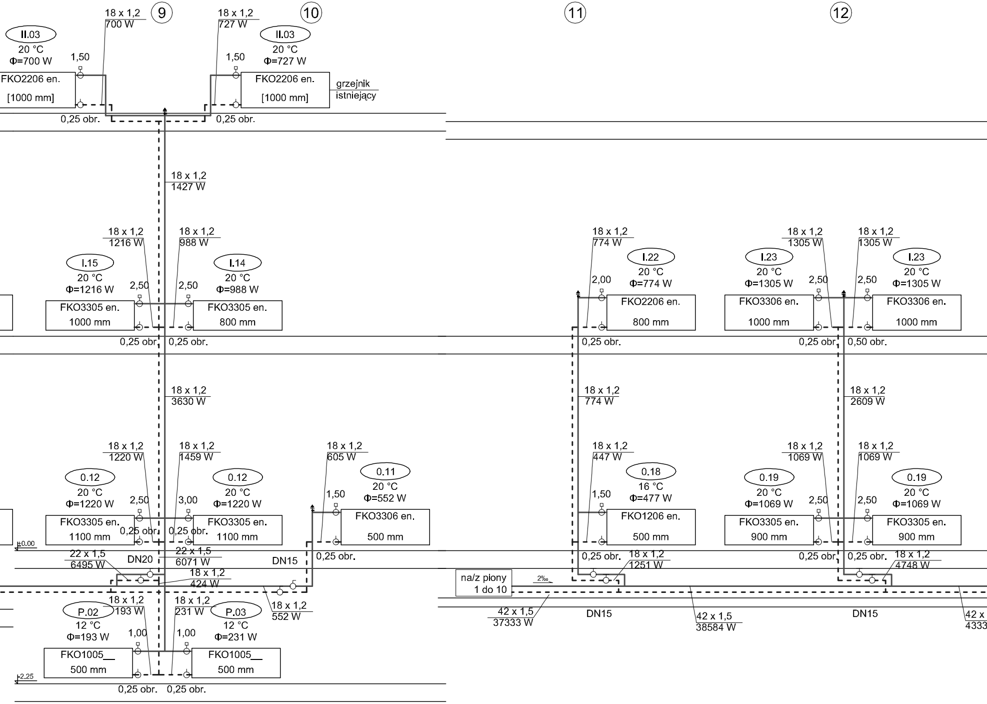

9
10
11
12
18 x 1,2
700 W
18 x 1,2
727 W
II.03
20 °C
Φ=700 W
1,50
FKO2206 en.
[1000 mm]
0,25 obr.
II.03
20 °C
Φ=727 W
1,50
FKO2206 en.
[1000 mm]
grzejnik
istniejący
0,25 obr.
18 x 1,2
1427 W
18 x 1,2
1216 W
18 x 1,2
988 W
I.15
20 °C
Φ=1216 W
2,50
FKO3305 en.
1000 mm
0,25 obr.
I.14
20 °C
Φ=988 W
2,50
FKO3305 en.
800 mm
0,25 obr.
18 x 1,2
774 W
I.22
20 °C
Φ=774 W
2,00
FKO2206 en.
800 mm
0,25 obr.
18 x 1,2
1305 W
18 x 1,2
1305 W
I.23
20 °C
Φ=1305 W
2,50
FKO3306 en.
1000 mm
0,25 obr.
I.23
20 °C
Φ=1305 W
2,50
FKO3306 en.
1000 mm
0,50 obr.
18 x 1,2
3630 W
18 x 1,2
774 W
18 x 1,2
2609 W
18 x 1,2
1220 W
18 x 1,2
1459 W
0.12
20 °C
Φ=1220 W
2,50
FKO3305 en.
1100 mm
0,25 obr.
0.12
20 °C
Φ=1220 W
3,00
FKO3305 en.
1100 mm
0,25 obr.
18 x 1,2
605 W
0.11
20 °C
Φ=552 W
1,50
FKO3306 en.
500 mm
0,25 obr.
18 x 1,2
447 W
0.18
16 °C
Φ=477 W
1,50
FKO1206 en.
500 mm
0,25 obr.
18 x 1,2
1069 W
18 x 1,2
1069 W
0.19
20 °C
Φ=1069 W
2,50
FKO3305 en.
900 mm
0,25 obr.
0.19
20 °C
Φ=1069 W
2,50
FKO3305 en.
900 mm
0,25 obr.
±0.00
22 x 1,5
6495 W
DN20
22 x 1,5
6071 W
DN15
18 x 1,2
424 W
18 x 1,2
552 W
18 x 1,2
1251 W
18 x 1,2
4748 W
na/z piony
1 do 10
2‰
42 x 1,5
37333 W
DN15
42 x 1,5
38584 W
DN15
42 x
4333
18 x 1,2
193 W
18 x 1,2
231 W
P.02
12 °C
Φ=193 W
1,00
FKO1005__
500 mm
0,25 obr.
P.03
12 °C
Φ=231 W
1,00
FKO1005__
500 mm
0,25 obr.
-2.25

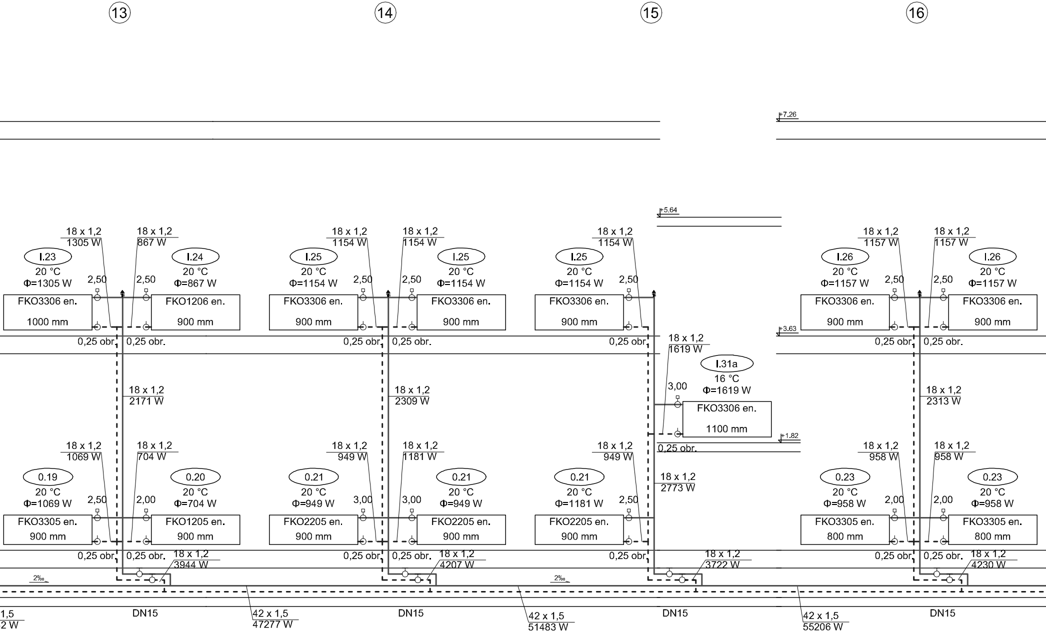
13
14
15
16
+7.26
+5.64
+3.63
+1.82
18 x 1,2
1305 W
18 x 1,2
867 W
I.23
20 °C
Φ=1305 W
I.24
20 °C
Φ=867 W
2,50
2,50
FKO3306 en.
1000 mm
FKO1206 en.
900 mm
0,25 obr.
0,25 obr.
18 x 1,2
1154 W
18 x 1,2
1154 W
I.25
20 °C
Φ=1154 W
I.25
20 °C
Φ=1154 W
2,50
2,50
FKO3306 en.
900 mm
FKO3306 en.
900 mm
0,25 obr.
0,25 obr.
18 x 1,2
1154 W
I.25
20 °C
Φ=1154 W
2,50
FKO3306 en.
900 mm
0,25 obr.
18 x 1,2
1157 W
18 x 1,2
1157 W
I.26
20 °C
Φ=1157 W
I.26
20 °C
Φ=1157 W
2,50
2,50
FKO3306 en.
900 mm
FKO3306 en.
900 mm
0,25 obr.
0,25 obr.
18 x 1,2
1619 W
I.31a
16 °C
Φ=1619 W
3,00
FKO3306 en.
1100 mm
0,25 obr.
18 x 1,2
2171 W
18 x 1,2
2309 W
18 x 1,2
2313 W
18 x 1,2
1069 W
18 x 1,2
704 W
0.19
20 °C
Φ=1069 W
0.20
20 °C
Φ=704 W
2,50
2,00
FKO3305 en.
900 mm
FKO1205 en.
900 mm
0,25 obr.
0,25 obr.
18 x 1,2
949 W
18 x 1,2
1181 W
0.21
20 °C
Φ=949 W
0.21
20 °C
Φ=949 W
3,00
3,00
FKO2205 en.
900 mm
FKO2205 en.
900 mm
0,25 obr.
0,25 obr.
18 x 1,2
949 W
0.21
20 °C
Φ=1181 W
2,50
FKO2205 en.
900 mm
0,25 obr.
18 x 1,2
2773 W
18 x 1,2
958 W
18 x 1,2
958 W
0.23
20 °C
Φ=958 W
0.23
20 °C
Φ=958 W
2,00
2,00
FKO3305 en.
800 mm
FKO3305 en.
800 mm
0,25 obr.
0,25 obr.
18 x 1,2
3944 W
18 x 1,2
4207 W
18 x 1,2
3722 W
18 x 1,2
4230 W
2‰
2‰
1,5
2 W
DN15
42 x 1,5
47277 W
DN15
42 x 1,5
51483 W
DN15
42 x 1,5
55206 W
DN15

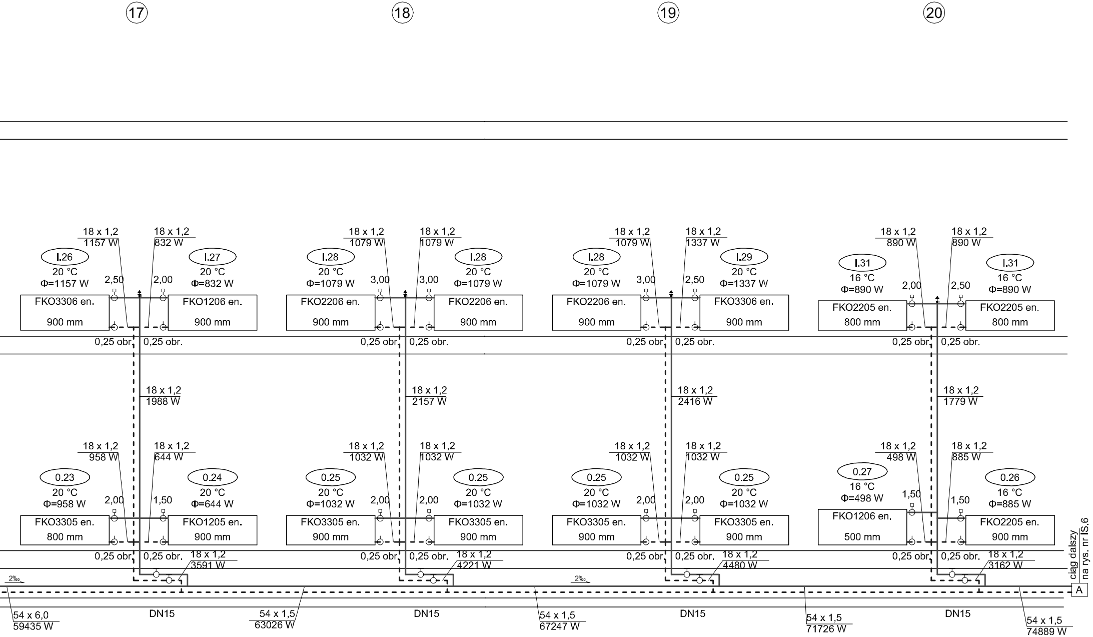
17
18
19
20
18 x 1,2
1157 W
18 x 1,2
832 W
I.26
20 °C
Φ=1157 W
2,50
2,00
I.27
20 °C
Φ=832 W
FKO3306 en.
900 mm
FKO1206 en.
900 mm
0,25 obr.
0,25 obr.
18 x 1,2
1988 W
18 x 1,2
958 W
18 x 1,2
644 W
0.23
20 °C
Φ=958 W
2,00
1,50
0.24
20 °C
Φ=644 W
FKO3305 en.
800 mm
FKO1205 en.
900 mm
0,25 obr.
0,25 obr.
18 x 1,2
3591 W
2‰
54 x 6,0
59435 W
DN15
54 x 1,5
63026 W
18 x 1,2
1079 W
18 x 1,2
1079 W
I.28
20 °C
Φ=1079 W
3,00
3,00
I.28
20 °C
Φ=1079 W
FKO2206 en.
900 mm
FKO2206 en.
900 mm
0,25 obr.
0,25 obr.
18 x 1,2
2157 W
18 x 1,2
1032 W
18 x 1,2
1032 W
0.25
20 °C
Φ=1032 W
2,00
2,00
0.25
20 °C
Φ=1032 W
FKO3305 en.
900 mm
FKO3305 en.
900 mm
0,25 obr.
0,25 obr.
18 x 1,2
4221 W
DN15
54 x 1,5
67247 W
18 x 1,2
1079 W
18 x 1,2
1337 W
I.28
20 °C
Φ=1079 W
3,00
2,50
I.29
20 °C
Φ=1337 W
FKO2206 en.
900 mm
FKO3306 en.
900 mm
0,25 obr.
0,25 obr.
18 x 1,2
2416 W
18 x 1,2
1032 W
18 x 1,2
1032 W
0.25
20 °C
Φ=1032 W
2,00
2,00
0.25
20 °C
Φ=1032 W
FKO3305 en.
900 mm
FKO3305 en.
900 mm
0,25 obr.
0,25 obr.
18 x 1,2
4480 W
2‰
DN15
54 x 1,5
71726 W
18 x 1,2
890 W
18 x 1,2
890 W
I.31
16 °C
Φ=890 W
2,00
2,50
I.31
16 °C
Φ=890 W
FKO2205 en.
800 mm
FKO2205 en.
800 mm
0,25 obr.
0,25 obr.
18 x 1,2
1779 W
18 x 1,2
498 W
18 x 1,2
885 W
0.27
16 °C
Φ=498 W
1,50
1,50
0.26
16 °C
Φ=885 W
FKO1206 en.
500 mm
FKO2205 en.
900 mm
0,25 obr.
0,25 obr.
18 x 1,2
3162 W
DN15
54 x 1,5
74889 W
ciąg dalszy
na rys. nr IS.6
A

UWAGA:
ODPOWIETRZENIA PIONÓW WYKONAĆ WG SCHEMATU

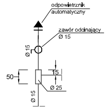
odpowietrznik
automatyczny
zawór odcinający
Ø 15
Ø 15
50
15
Ø 25
Ø 15

LEGENDA:

━━━ / - - - - projektowane przewody centralnego ogrzewania (rury stalowe)

① pion centralnego ogrzewania

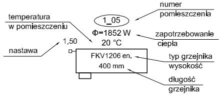
numer
pomieszczenia
temperatura
w pomieszczeniu
1_05
Φ=1852 W
zapotrzebowanie
ciepła
1,50
20 °C
nastawa
FKV1206 en.
400 mm
typ grzejnika
wysokość
długość
grzejnika

Niniejsze opracowanie dokumentacji projektowej objęte jest ochroną zgodnie z ustawą z dnia 4 lutego 1994 o prawie autorskim i prawach pokrewnych z późn. zmianami.

JEDNOSTKA PROJEKTOWA:

ENEPROJEKT
Adam Dziamski
ul. Unii Lubelskiej 3, 61-249 Poznań
NIP 782-204-64-63, REGON 301038550

NAZWA INWESTYCJI:

**REMONT ELEWACJI, TERMOMODERNIZACJA I PRZEBUDOWA W ZAKRESIE PRZYSTOSOWANIA DO OCHRONY PRZECIWPOŻAROWEJ BUDYNKÓW ZESPOŁU SZKÓŁ NR 2**
**INSTALACJA CENTRALNEGO OGRZEWANIA I CIEPŁEJ WODY UŻYTKOWEJ**

ADRES OBIEKTU BUDOWLANEGO:
ul. Tadeusza Kościuszki 36/38, 16-400 Suwałki

INWESTOR:
Miasto Suwałki
ul. Mickiewicza 1
16-400 Suwałki

| PROJEKTOWAŁ: | BRANŻA: | UPRAWNIENIA: | PODPIS: |
|---|---|---|---|
| mgr inż. Mikołaj Rosiejak | sanitarna | WKP/0162/PWOS/03 | |
| | | | |
| | | | |
| | | | |

PROJEKT BUDOWLANO - WYKONAWCZY

DATA: IV 2015

TYTUŁ RYSUNKU: ROZWINIĘCIE INSTALACJI CENTRALNEGO OGRZEWANIA

SKALA: 1:50

NR RYS.: IS.5