Elementy studni tworzywowej o średnicy 1000mm

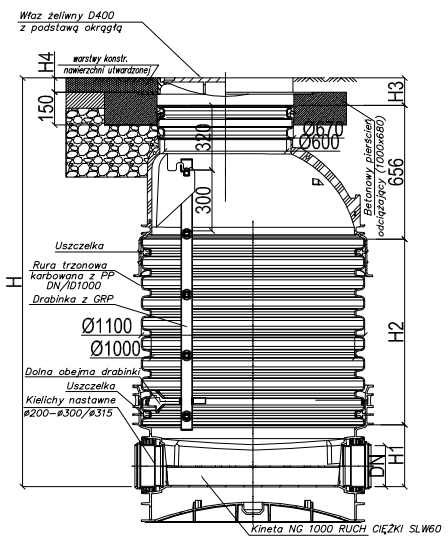

Studzienka włazowa z tworzywa
z betonowym pierścieniem odciążającym
oraz włazem klasy D400

Elementy prefabrykowane studni betonowej o średnicy wew. 1000 i 1200mm

PIERŚCIEŃ DYSTANSOWY

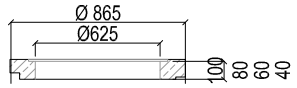

POKRYWA STOŻKOWA

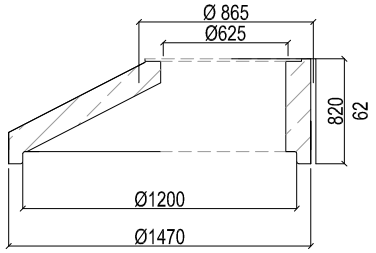

KRĄG Ø1200

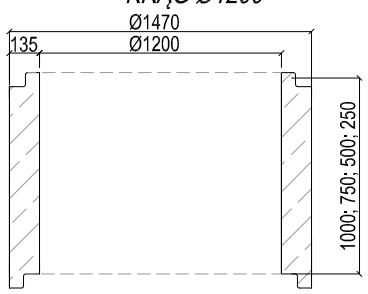

DENNICA

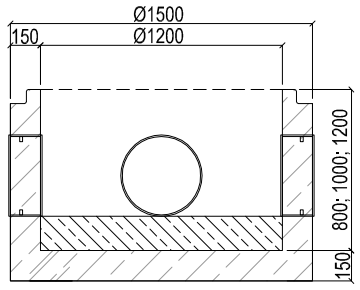

szczegół budowy wpustu ulicznego

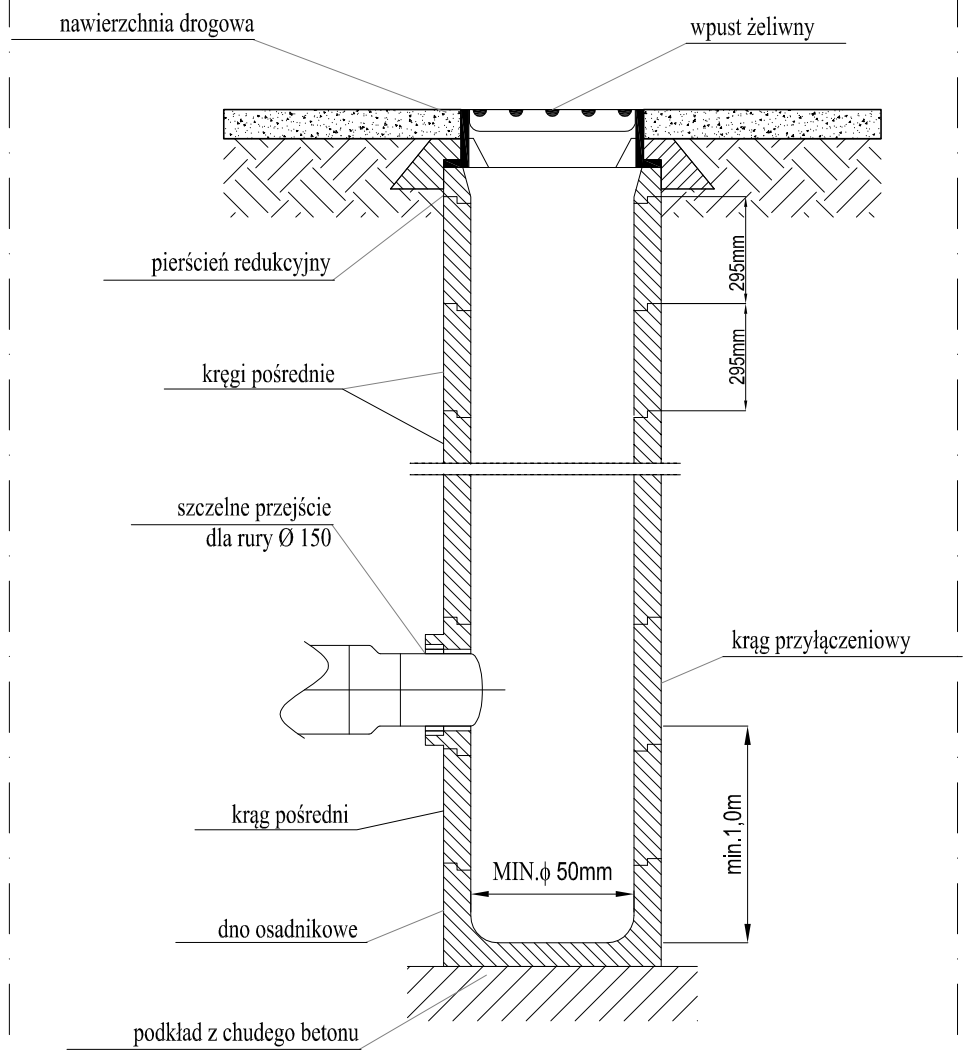

Wpust zaprojektowany z prefabrykowanych elementów betonowych (beton klasy B45, mrozoodporny o nasiakliwości max. 4%).
Wpust z osadnikiem betonowym gł. min. 1,0 m, przejściem szczelnym do przykanalika
Zwieńczenie wpustu wykonane z żeliwa szarego PN-EN 124, klasa wpustu D-400.

md Biuro Architektoniczne

MD Polska Sp. z o.o.
Kazimierska 1/13
71-043 Szczecin
tel. (091) 81 82 664
fax. (091) 81 82 664

Inwestor / adres :
Miasto Suwałki, 16-400 Suwałki,
ul. A. Mickiewicza 1

projekt / obiekt :
BUDOWA NOWEJ ULICY OD UL. MICKIEWICZA DO UL. KOŚCIUSZKI Z NIEZBĘDNYM UZBROJENIEM TECHNICZNYM W SUWAŁKACH W RAMACH ZADANIA "OPRACOWANIE KOMPLETNEJ DOKUMENTACJI TECHNICZNEJ ZAGOSPODAROWANIA ZIELENI PARKOWEJ, USŁUG SPORTOWYCH, TERENÓW DRÓG PUBLICZNYCH ORAZ KOMUNIKACJI ROWEROWEJ UJĘTYCH W MIEJSCOWYM PLANIE ZAGOSPODAROWANIA TERENU OGRANICZONEGO ULICAMI T. KOŚCIUSZKI, A. MICKIEWICZA ORAZ RZEKĄ CZARNĄ HAŃCZĄ W SUWAŁKACH".
ETAP 1, 2, 3

adres inwestycji :
Etap 1 ZRID: Dz. nr: 11394, 11396, 11404/11, 11404/12, 12020, 12019/1, 12021, 12015, 12016, 12017, 12018/1, 12018/2, 11415/5, 11416, 11417, oraz dz. nr (czasowe zajęcie) 11388/16, 12019/1, 11372, 11404/12, 11418, 11420, 11421/3, 11422, 11424, 11426/2, 11426/3, 11427/5 obr. 06 w Suwałkach
Etap 2 ZRID: 11418, 11420, 11421/3, 11422, 11424, 11426/2, 11426/4, oraz dz. nr (czasowe zajęcie) 11427/5, 11428/10, 11426/3
Etap 3 ZRID: 11428/9, 11429, 11430, 11431, 11432, 11433, 11436, 11435/2, 11437, 11438/11, 11438/12, 11438/30, 11439 oraz dz. nr (czasowe zajęcie) 11427/4, 11428/10.

rysunek / temat / treść :
SCHEMAT BUDOWY STUDNI I WPUSTÓW

autor /projektant imię i nazwisko podpis :
dr inż. ADAM KRUPIŃSKI
upr. proj. nr ZAP/0072/POOS/06 sanit. b/o

sprawdził
mgr inż. AGNIESZKA CICHOCKA
upr. proj. nr ZAP/0222/PWOS/10 sanit. b/o

faza :	branża :	rys . nr :
PB	SANITARNA	**S7**
skala : 1:25	data: LUTY 2016	

PRAWA AUTORSKIE ZASTRZEŻONE
Przedmiotowy projekt / utwór architektoniczny jest chroniony prawem autorskim zgodnie z art.1 i następne Ustawy o Prawie Autorskim i Prawach Pokrewnych z dn. 4 lutego 1994 roku (DU nr 24 poz.83 z 23 lutego 1994 r.)