węzeł wodociągowy W4

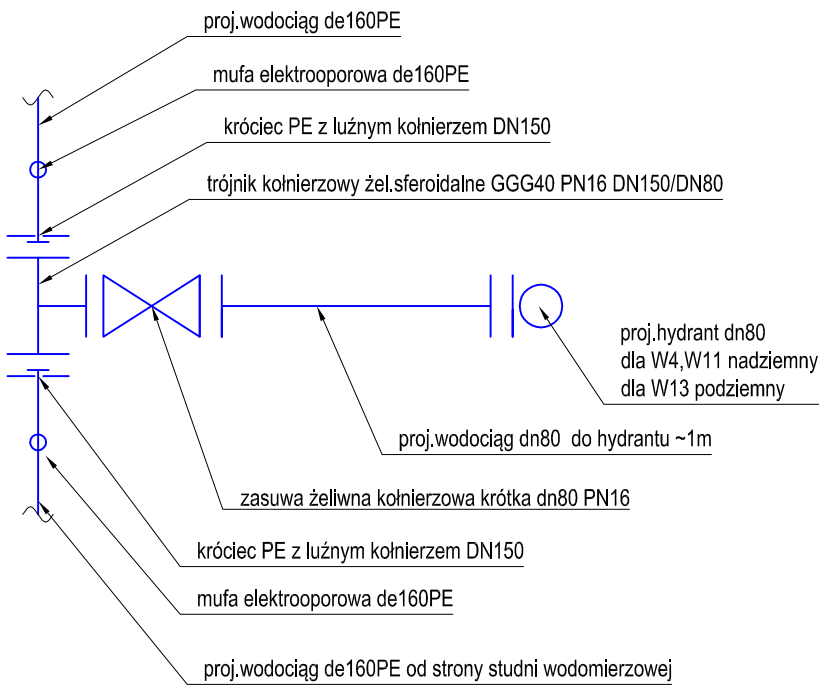

węzeł wodociągowy W1

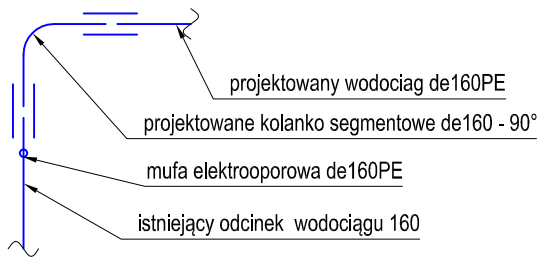

studnia wodomierzowa pkt. W7.1 - woda bezpowrotnie zużyta

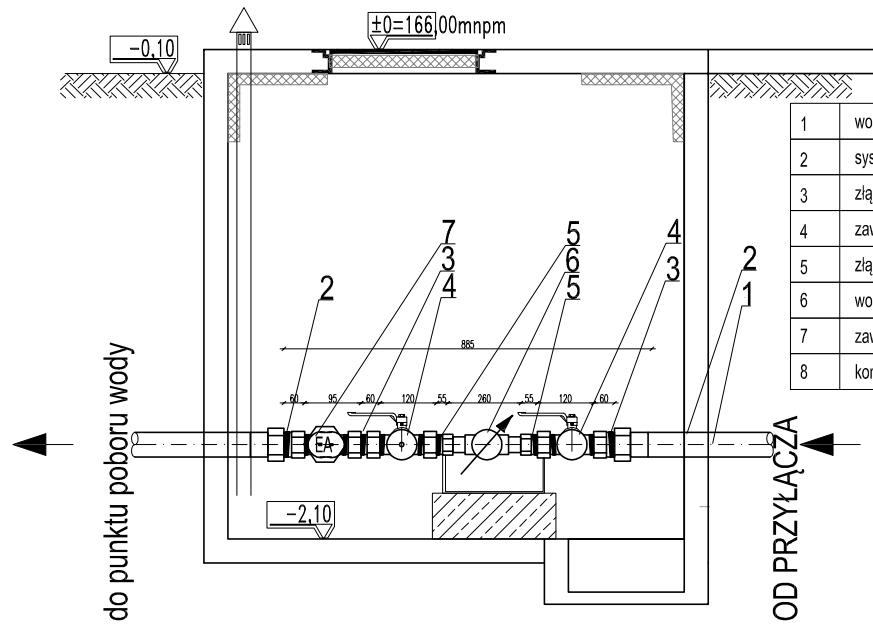

1	wodociąg przyłącza de32PE z mufą elektrooporową	1
2	systemowa złączka de32/dn25	2
3	złącze skręcane dn25 / 1"	1
4	zawór kulowy dn25 skręcany	2
5	złącze redukcyjne skręcane 1" / 3/4"	2
6	wodomierz jednostrumieniowyJS DN20 1,5m3/h	1
7	zawór antyskazeniowy dn25 klasy EA	1
8	konsola wodomierza na bloku betonowym	1

węzeł wodociągowy W7

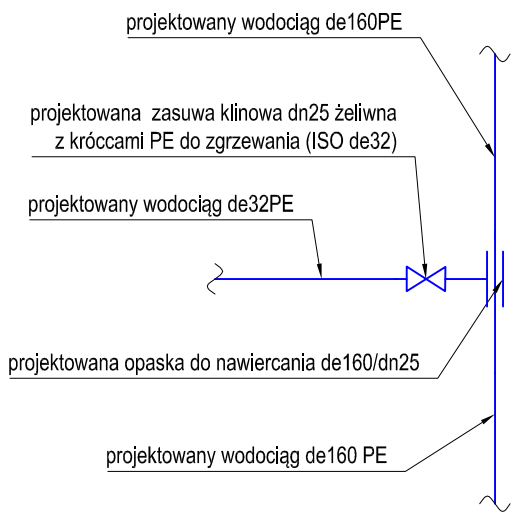

SZCZEGÓŁ BUDOWY HYDRANTU

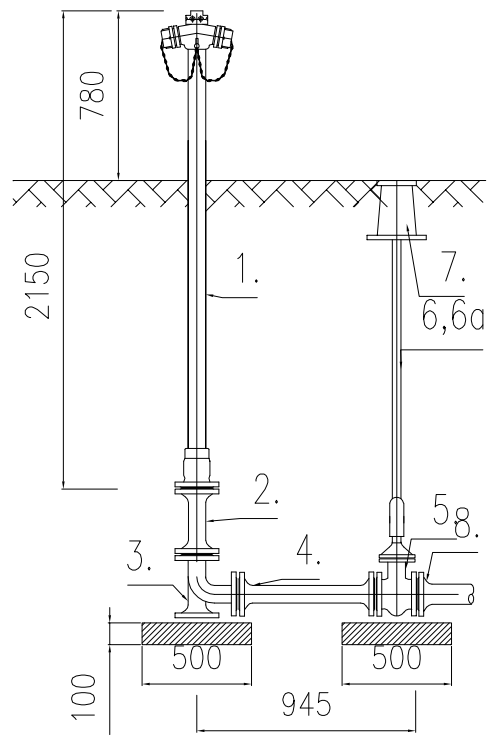

Lp.	NAZWA
1.	hydrant nadziemny, DN 80, PN 10
2.	króciec dwukołnierzowy DN80
3.	stopa pod hydrant DN80, z kołnierzami, DN80, 90°
4.	króciec dwukołnierzowy DN80, L=1000mm
5.	zasuwa kołnierzowa typ E, krótka, DN 80
6.	teleskopowa obudowa do zasuw, 1,3-1,8m
6a.	teleskopowa obudowa do zasuw, 2,0-2,5m
7.	skrzynka uliczna sztywna z płytą podkładową
8.	trójnik żel.sf. PN16 DN150/80

md Biuro Architektoniczne

MD Polska Sp. z o.o.
Kazimierska 1/13
71-043 Szczecin
tel. (091) 81 82 664
fax. (091) 81 82 664

inwestor / adres :
Miasto Suwałki, 16-400 Suwałki, ul. A. Mickiewicza 1

projekt / obiekt :
BUDOWA NOWEJ ULICY OD UL. 24 SIERPNIA DO GRANICY DZ. NR 11417 Z NIEZBĘDNYM UZBROJENIEM TECHNICZNYM W SUWAŁKACH W RAMACH ZADANIA "OPRACOWANIE KOMPLETNEJ DOKUMENTACJI TECHNICZNEJ ZAGOSPODAROWANIA ZIELENI PARKOWEJ, USŁUG SPORTOWYCH, TERENÓW DRÓG PUBLICZNYCH ORAZ KOMUNIKACJI ROWEROWEJ UJĘTYCH W MIEJSCOWYM PLANIE ZAGOSPODAROWANIA TERENU OGRANICZONEGO ULICAMI T. KOŚCIUSZKI, A. MICKIEWICZA ORAZ RZEKĄ CZARNĄ HAŃCZĄ W SUWAŁKACH".
ETAP 2

adres inwestycji :
dz. nr: 11418, 11420, 11421/3, 11422, 11424, 11426/2, 11426/4, oraz dz. nr (czasowe zajęcie) 11427/5, 11428/10, 11426/3 obr. 06 w Suwałkach

rysunek / temat / treść :
WĘZŁY I DETALE SIECI WODOCIĄGOWEJ

autor /projektant — imię i nazwisko — podpis :
dr inż. ADAM KRUPIŃSKI
upr. proj. nr ZAP/0072/POOS/06 sanit. b/o
sprawdził
mgr inż. AGNIESZKA CICHOCKA
upr. proj. nr ZAP/0222/PWOS/10 sanit. b/o

faza :	branża :	rys . nr :
PBW	SANITARNA	S5
skala : brak	data: LUTY 2016	

PRAWA AUTORSKIE ZASTRZEŻONE
Przedmiotowy projekt / utwór architektoniczny jest chroniony prawem autorskim zgodnie z art.1 i następne Ustawy o Prawie Autorskim i Prawach Pokrewnych z dn. 4 lutego 1994 roku (DU nr 24 poz.83 z 23 lutego 1994 r.)