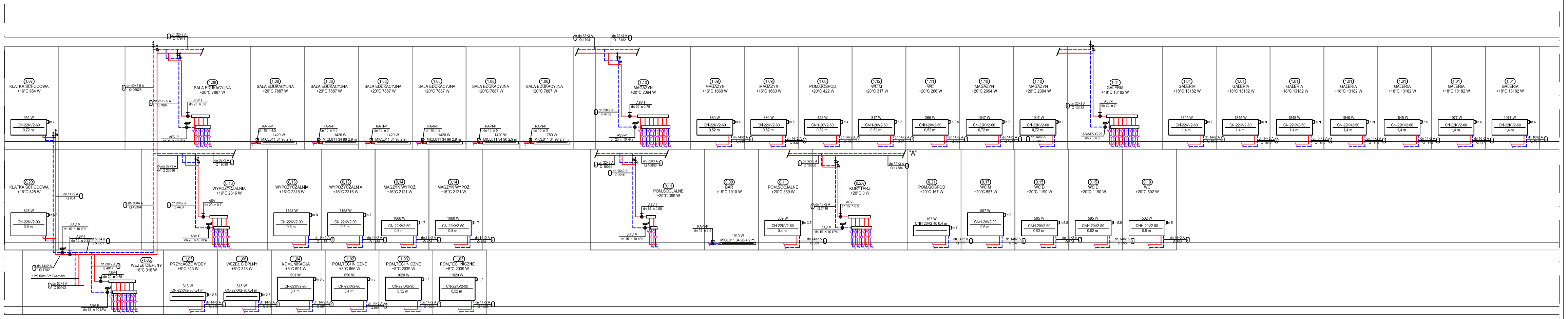

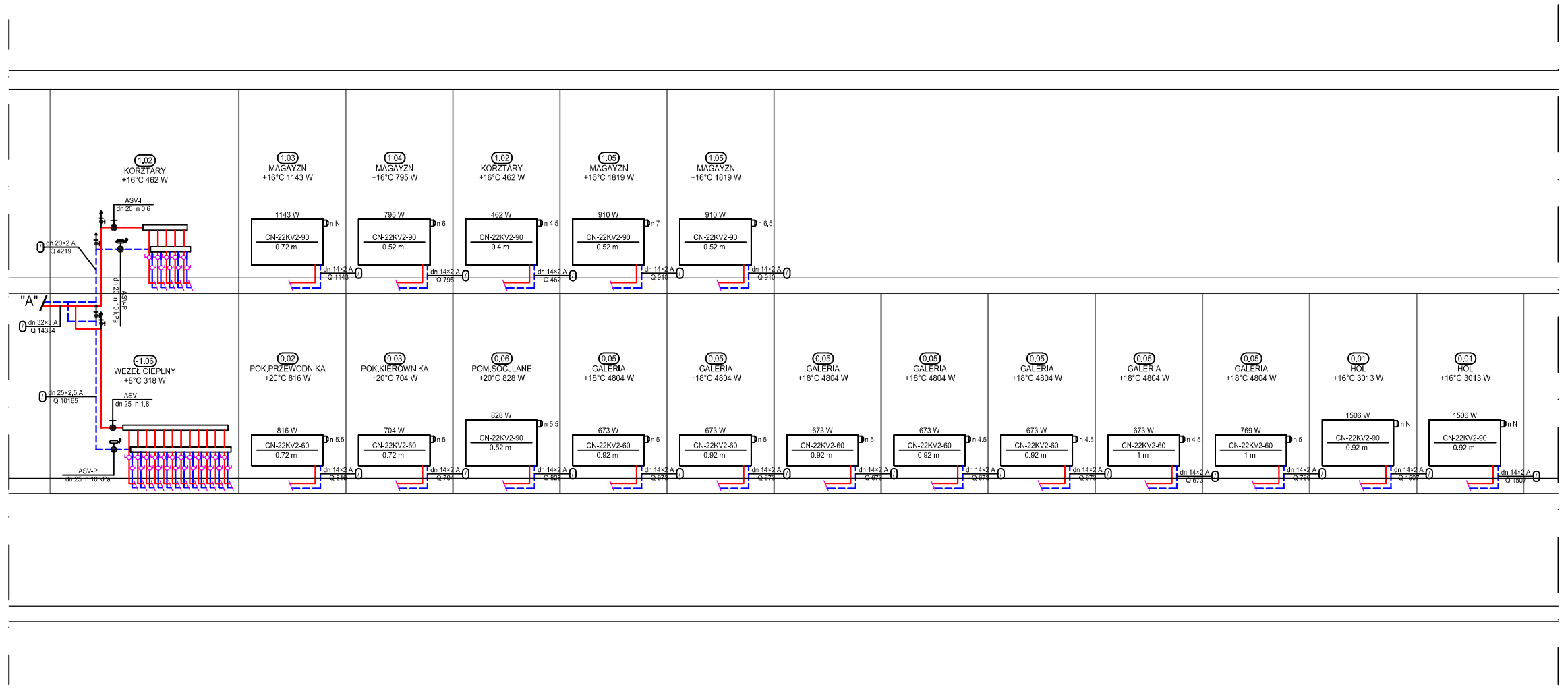

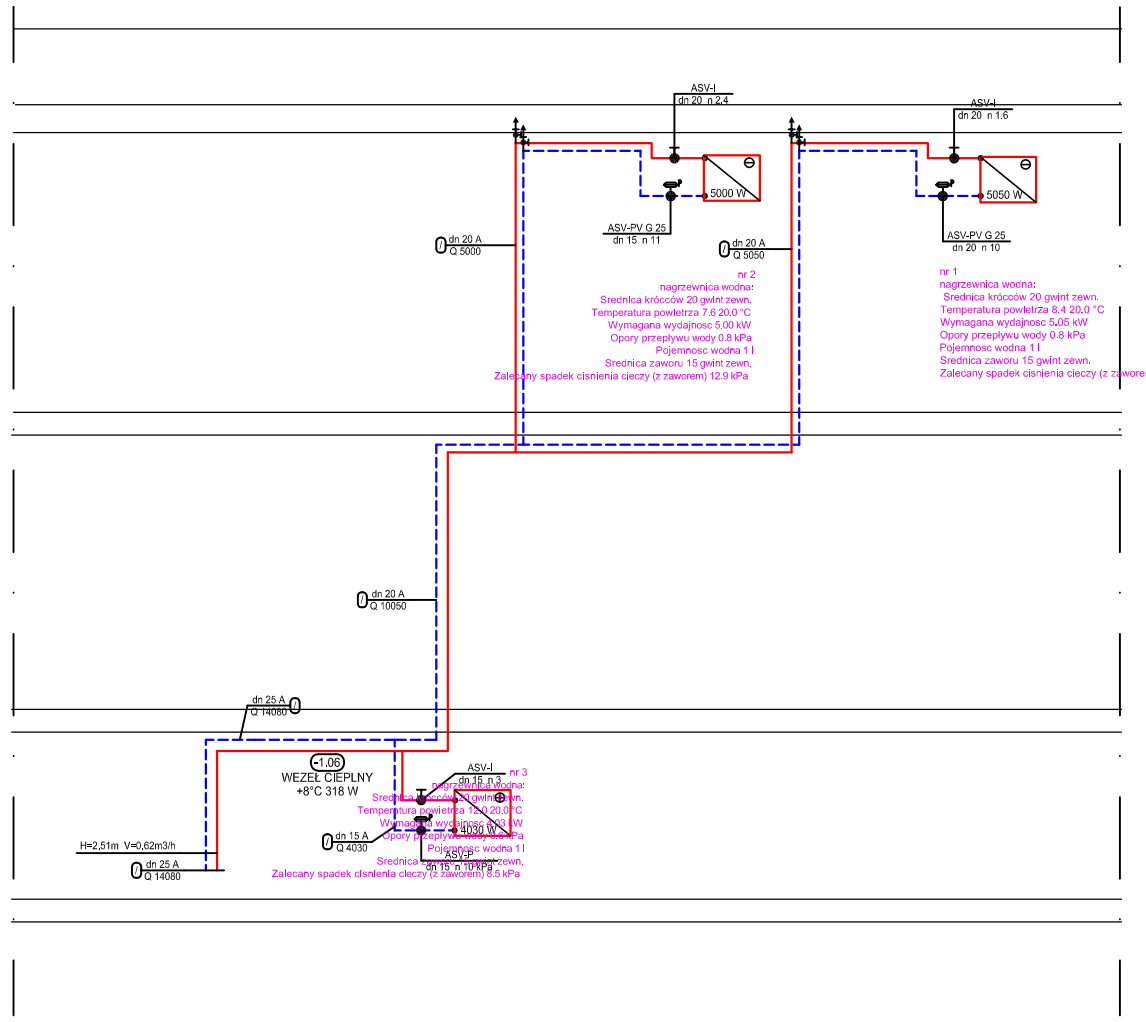

md Biuro Architektoniczne

MD Polska Sp. z o.o.
Kazimierska 1/13
71-043 Szczecin
tel. (091) 81 82 664
fax. (091) 81 82 664

inwestor / adres :

Miasto Suwałki, 16-400 Suwałki,
ul. A. Mickiewicza 1

przedsięwzięcie / zakres :

PRZEBUDOWA BUDYNKU UŻYTECZNOŚCI PUBLICZNEJ "STAREJ ŁAŹNI" ORAZ ZAGOSPODAROWANIE TERENÓW BULWARU NAD RZEKĄ CZARNĄ HANCZĄ WRAZ Z NIEZBĘDNĄ INFRASTRUKTURĄ TECHNICZNĄ W SUWAŁKACH W RAMACH ZADANIA "OPRACOWANIE KOMPLETNEJ DOKUMENTACJI TECHNICZNEJ ZAGOSPODAROWANIA ZIELENI PARKOWEJ, USŁUG SPORTOWYCH, TERENÓW DRÓG PUBLICZNYCH ORAZ KOMUNIKACJI ROWEROWEJ I UJETYCH W MIEJSCOWYM PLANIE ZAGOSPODAROWANIA TERENU OGRANICZONEGO UL.ZAMIE T, KOŚCIUSZKI A, MICKIEWICZA ORAZ RZEKĄ CZARNĄ HANCZĄ W SUWAŁKACH".
ETAP 6

adres inwestycji :

dz. nr 11416, 11389/13, 11391/2, 11417, 11418, 11420, 11421/3, 11422, 11424, 11425, 11526/1, 11426/2, 11426/3, 11311/2, 30781/3 obr. 06 w Suwałkach

rysunek / temat / treść :

ROZWINIĘCIE
INSTALACJI GRZEWCZEJ

autor /projektant / imię i nazwisko / podpis :

dr Inż. ADAM KRUPIŃSKI
upr. proj. nr ZAP/0072/POOS/06 sanit. b/o

sprawdził :

mgr inż. AGNIESZKA CICHOCKA
upr. proj. nr ZAP/0222/PWOS/10 sanit. b/o

faza :	branża :	rys . nr :
PW	SANITARNA	
skala : 1:100	data: WRZESIEŃ 2016	S12

PRAWA AUTORSKIE ZASTRZEŻONE
Przedmiotowy projekt / utwór architektoniczny jest chroniony prawem autorskim zgodnie z art.1 i następne Ustawy o Prawie Autorskim i Prawach Pokrewnych z dn. 4 lutego 1994 roku (DU nr 24 poz.83 z 23 lutego 1994 r.)