SCHEMAT STUDNI REWIZYJNEJ BETONOWEJ

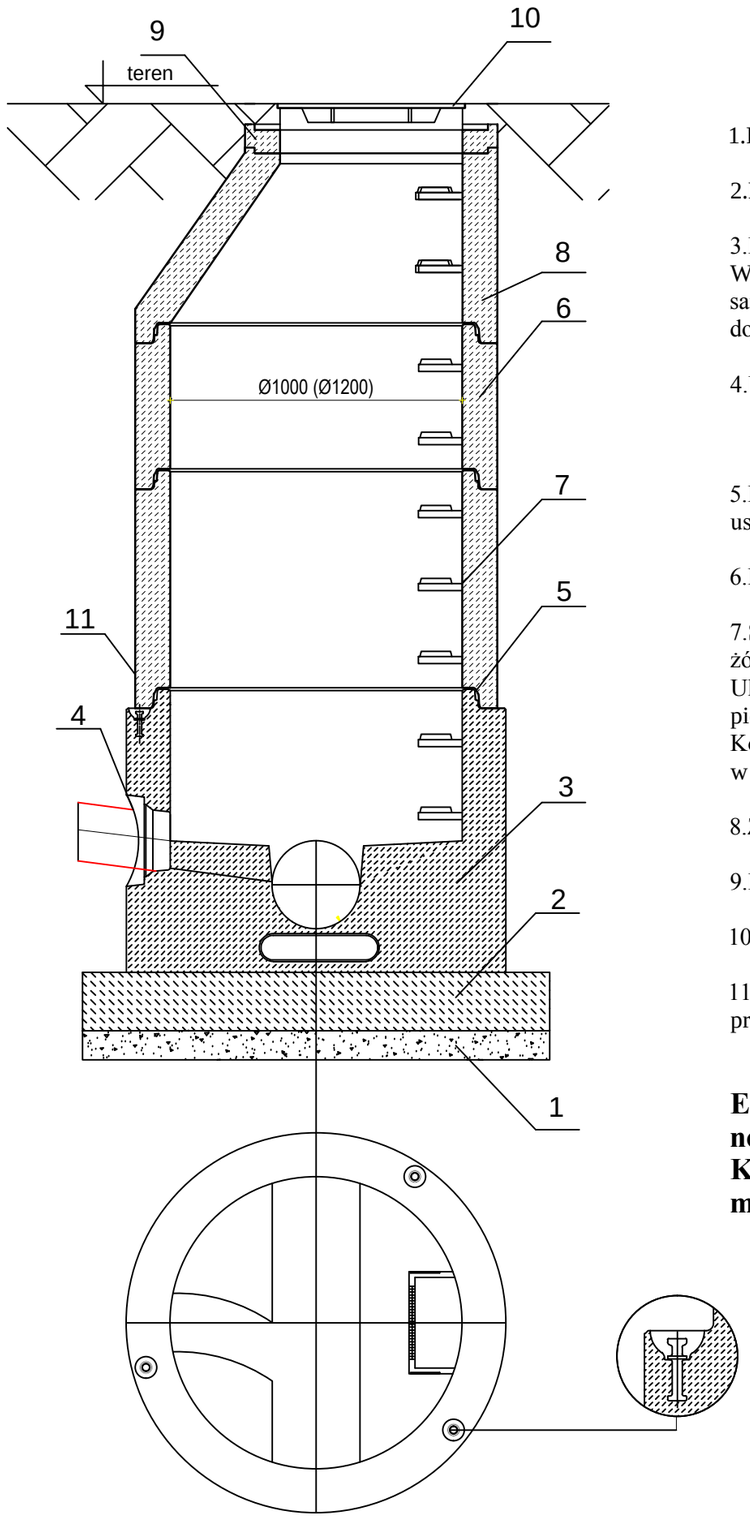

1.Podsypka piaskowa

2.Podbudowa z chudego betonu C12 /15

3.Dennica z kinetą monolityczną.
Wykonana jako jednolity odlew z betonu samozagęszczalnego (SCC), dojrzewający w formie.

4.Uszczelka LKS wkładana w gniazdo w ścianie dennicy.

5.Połączenie elementów studni przy pomocy uszczelki gumowej i pasty poślizgowej.

6.Kręgi betonowe wibroprasowane.

7.Szerokie (podwójne) szczeble złazowe w kolorze żółtym, montowane w zakładzie prefabrykacji.
Układ stopni drabinkowy, w rozstawie pionowym 250mm.
Konstrukcję stopnia stanowi rdzeń stalowy w otulinie tworzywowej, wg PN-EN13101:2004.

8.Zwężka betonowa.

9.Pierścienie regulacyjne betonowe lub tworzywowe.

10.Właz żeliwny

11.Opcjonalna izolacja elementów betonowch, przy klasie ekspozycji XA2 oraz XA3

Elementy betonowe wykonane w oparciu o normę PN-EN 1917:2002.
Klasa betonu C40/50, wodoszczelność W8, mrozoodporność F150, nasiąkliwość do 5%.

spis gatunków

1. BUKSZPAN WIECZNIE ZIELONY "SUFFRUTICOSA" / BUXUS SEMPERVIRENS "SUFFRUCTICOSA"
2. BERBERYS THUNBERGA "ATROPURPURERA" / BERBERIS THUNBERGII "ATROPURPUREA"
3. WINOBLUSZCZ PIĘCIOLISTKOWY / PARTHENOCISSUS QUINQUEFOLIA
4. ŚWIERK KŁUJĄCY / PICEA PUNGENS
5. KLON POSPOLITY "CRIMSON SENTRY" / ACER PLATANOIDES "CRIMSON SENTRY"
6. JARZĄB SZWEDZKI / SORBUS INTERMEDIA
7. JARZĄB TURYNGSKI "FASTIGIATA" / SORBUS THURINGIACA "FASTIGIATA"
8. BRZOZA BRODAWKOWATA / BETULA PENDULA
9. BLUSZCZ POSPOLITY / HEDERA HELIX
10. JAŁOWIEC PFITZERA "MINT JULEP" / JUNIPERUS X PFITZERIANA PFITZERA "MINT JULEP"

RE_STUDIO Sp. z o.o.
ul. Sobótki 11a/6 80-247 Gdańsk
tel./ fax 58 718-76-85, 500 126 099
e-mail: biuro@restudio.com.pl www.restudio.com.pl

temat:
Projekt hali sportowo-widowiskowej wraz z zagospodarowaniem terenu przy ul. Zarzecze 26
ul. Zarzecze 26 i ul. Grunwaldzka
31349/9, 31359/2

inwestor:
MIASTO SUWAŁKI
Suwałki, Mickiewicza 1 16-400

sieci sanitarne

projektant:
mgr inż. Małgorzata Roszkowska
Upr. SUW-6/90, PDL/0035/OWOS/05
kwiecien 2017

sprawdzający:
mgr inż. Zdzisław Ścięgaj
Upr. SUW-12/90
kwiecien 2017

status projektu: wykonawczy

tytuł:
RYSUNEK SCHEAMTYCZNY STUDNI REWIZYJNEJ

data: KWIECIEN 2017
skala: b/s
nr rys. S-05