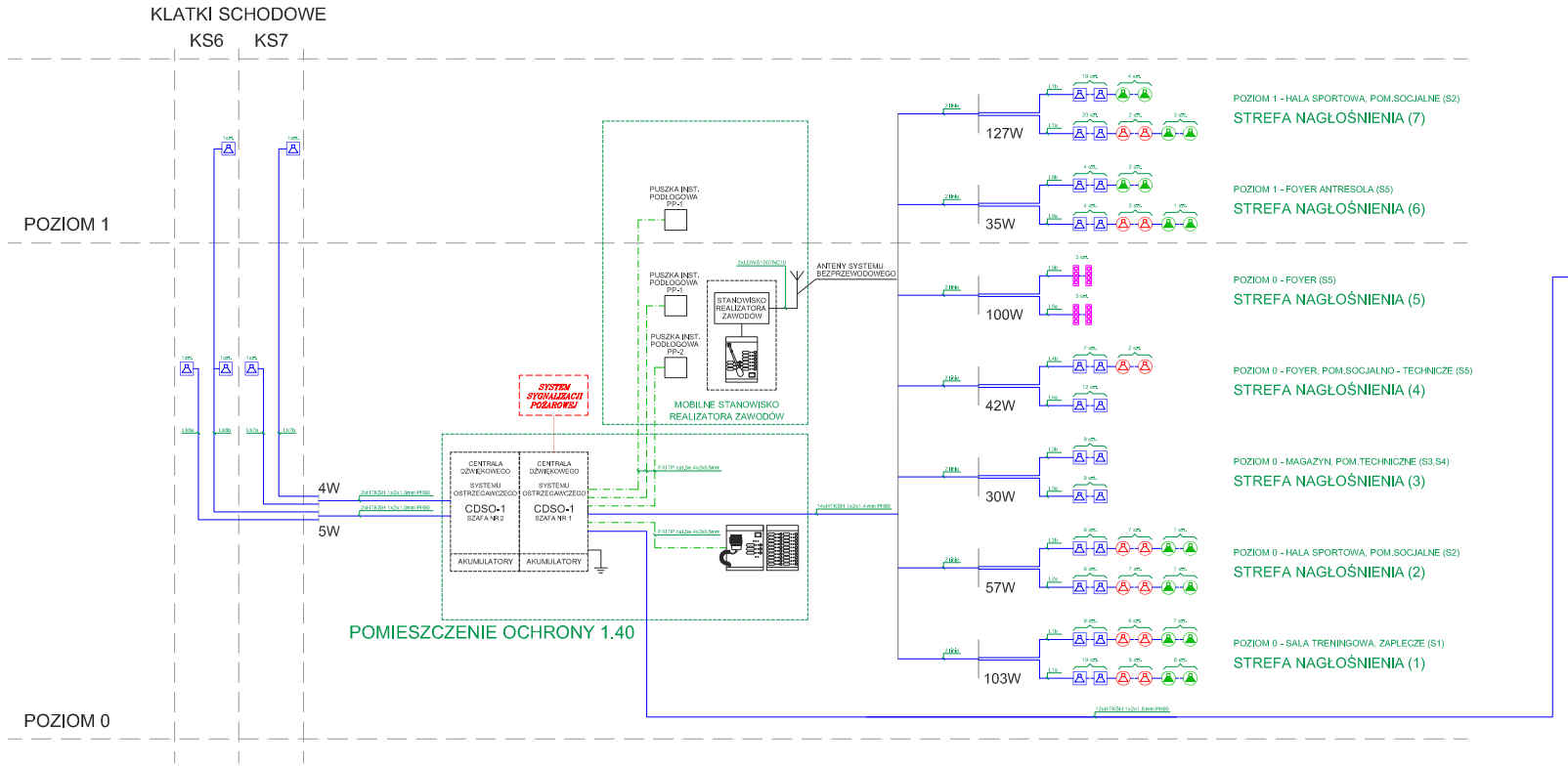

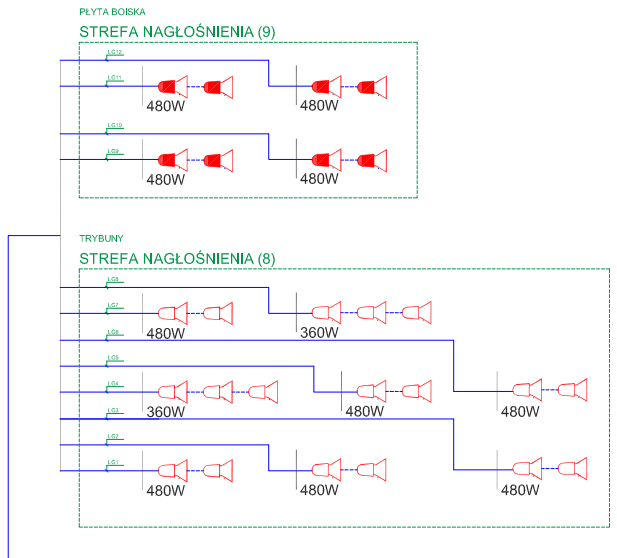

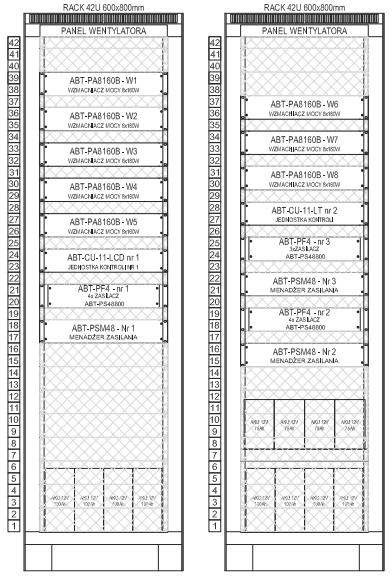

LEGENDA

- GŁOŚNIK DUŻEJ MOCY/PSM26N6
- GŁOŚNIK DUŻEJ MOCY/PSM26N4
- POŻAROWY GŁOŚNIK SUFITOWY - ABT-S206
- POŻAROWY GŁOŚNIK SUFITOWY - ABT-S106
- POŻAROWY GŁOŚNIK NASCIENNY - ABT-W6
- POŻAROWA KOLUMNA LINIOWA ABT-LM5
- MIKROTON STRAŻAKA ABT-DTM5
- MIKROTON STREFOWY ABT-DM5
- ROZSZERZENIE MIKROTONU ABT-DMB-20M

RESTUDIO Sp. z o.o.
ul. Sobótki 11a/6 80-247 Gdańsk
tel./ fax 58 718-76-85, 500 126 099
e-mail: biuro@restudio.com.pl www.restudio.com.pl

temat:
Projekt hall sportowo-widowiskowej wraz z zagospodarowaniem terenu przy ul. Zarzecze 26
Suwałki, ul. Zarzecze 26, działka nr 31349/9, obręb nr 07

inwestor:
MIASTO SUWAŁKI
Suwałki, Mickiewicza 1 16-400

autor projektu:
mgr inż. Waldemar Wesołowski
Upr. bud. 75/Gd/2002

opracowanie projektu:
mgr inż. Karol Mieszkowski

sprawdzający:
mgr inż. Andrzej Kamiński
Upr. bud. WAM/0169/POOE/04

status projektu: Wykonawczy

tytuł:
Schemat Instalacji DSO

data: maj 2017
skala: -
nr rys. DSO.03