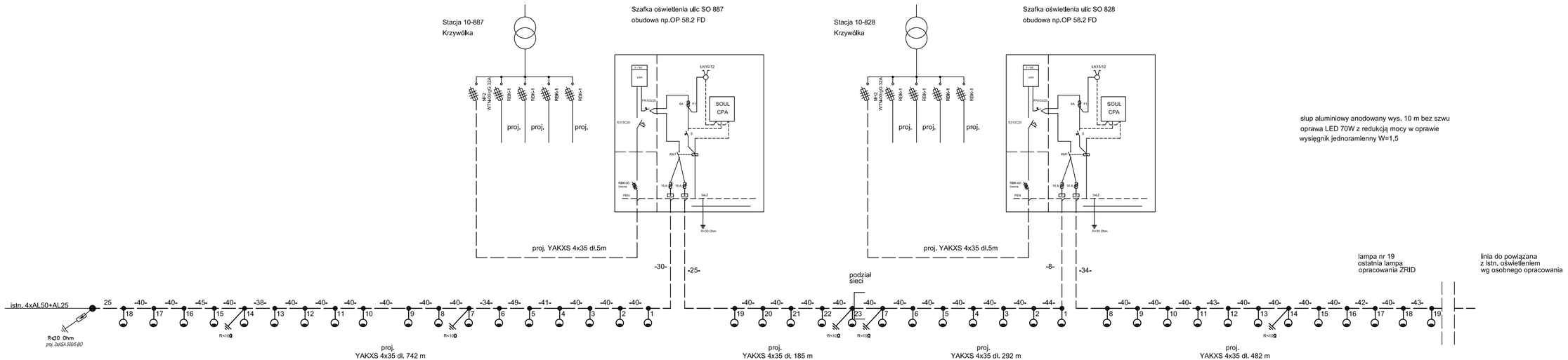

TEMAT:	Przebudowa linii napowietrznej oświetlenia drogowego na linie kablową oświetlenia drogowego przy ul. Krzywólka w Suwałkach.	ZAMAWIAJĄCY INWESTOR:	Gmina Miasto Suwałki ul. Mickiewicza 1, 16-400 Suwałki
Adres inwestycji: Suwałki, obręb nr 02, dz. nr: nr działek w granicach inwestycji: 20996, 20996/5, 20996/1, 20925/1; nr działek w granicach inwestycji i posiadających podziałowi: 20922/2, 20922/3, 20922/4, 20923/1, 20923/2, 20923/3, 20924, 20926/2, 20951/1, 20951/2, 20964, 20966, 20968/1, 20968/2, 20968/1, 20968/2, 20968/3, 20968/4, 20968/5, 20969, 20970/2, 20970/6, 20971/1, 20973/2, 20973/3, 20973/4, 20974, 20975, 20976, 20976/1, 20976/1, 20981, 20982/2, 20983, 20985/2, 20985/4, 20986, 20987/3, 20987/4, 20988/1, 20988/1, 20989/3, 20989/1, 20991/3, 20992, 20993, 20994/1, 20994/2, 20997, 20998, 20999, 21000, 21001, 21002, 21008, 21009, 21013/2, 21016, 21019, 21020, 21021, 21022, 21023, 21024, 21025, 21026, 21027, 21028, 21029, 21030, 21031, 21032, 21033/2, 21034/1, 21034/2, 21053; nr działek objęte czasowym zajęciem: 21036, 21033/1, 21006, 21003, 20971/3, 20971/4, 20989/6, 20989/3, 21014/2, 20990/2, 20990/3, 20918/2, 20918/3, 21035	PROJEKTANT PROJECTOR:	ZAKŁAD OBSŁUGI INWESTYCJI Barbara Lucyna Rudziewicz 16-300 Augustów, ul. Nowomiejska 18A tel. 501767622
		ETAP:	PROJEKT BUDOWLANY
		PRZEDMIOT:	SCHEMAT ZASILANIA
		SKALA:	-
		KOL. NR:	2
		BRANŻA ELEKTRYCZNA PROJECTOR:	Numer uprawnień: / Data i podpis:
		tech. Wiesław Baluta	SUWA-8/090 WAM/E/0090/01
		BRANŻA ELEKTRYCZNA SPRAWDZ.:	Numer uprawnień: / Data i podpis:
		inż. Mirosław Szymczyk	SUWA-4/184 WAM/E/0095/01