WSPORNIK KOLCZATKI

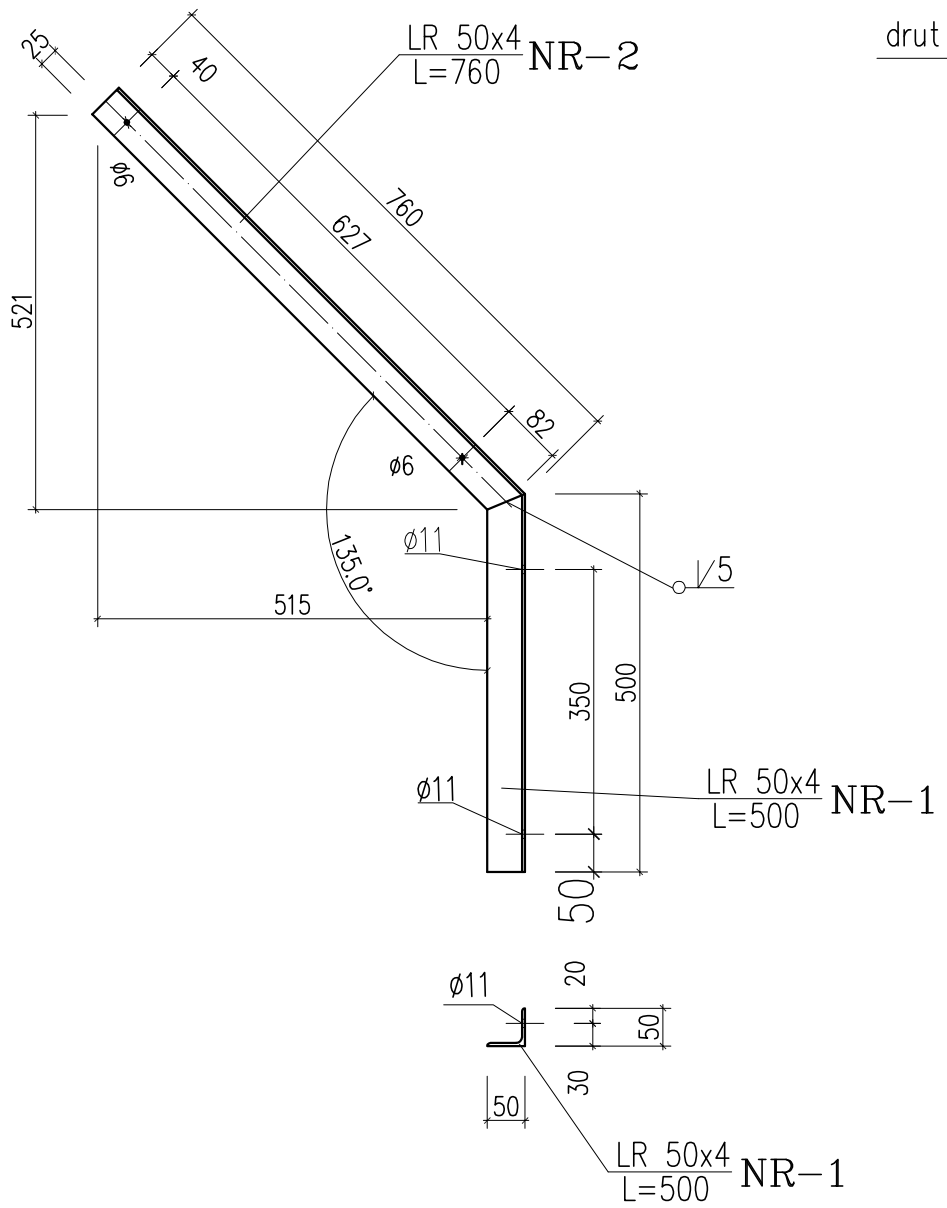

DETAL POŁĄCZEŃ WSPORNIKA KOLCZATKI

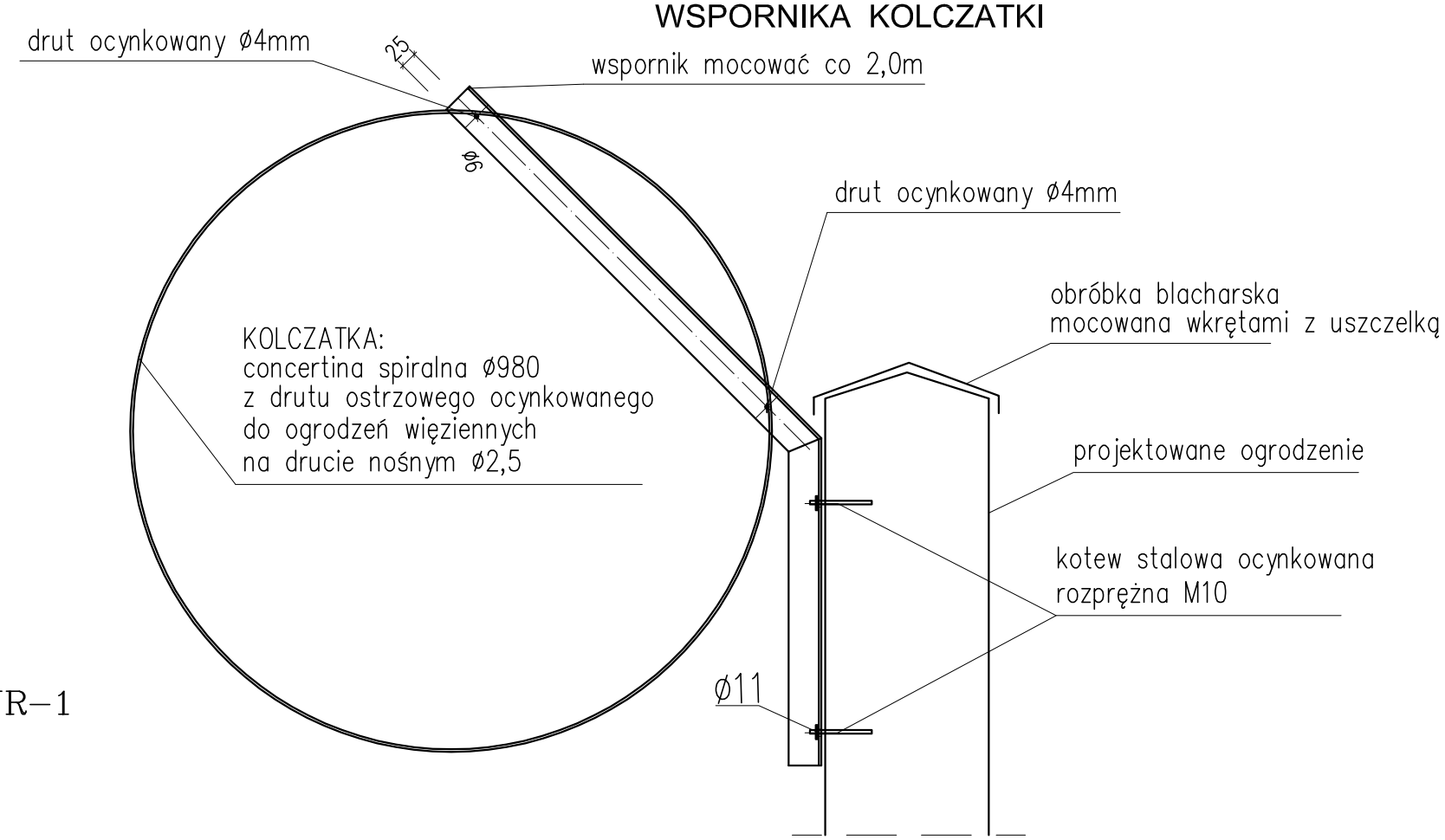

STAL S235

Drogowskaz s.c.
M. Gwiazdowski, A. Sosnowski, M. Grzybowska
ul. Elewatorska 13/22, 15-620 Białystok
tel. (085) 652 06 80, e-mail: drogowskaz-sc@o2.pl

Stadium : **P.W.**	Nazwa rysunku: Wspornik do mocowania kolczatki	Rysunek nr : K-3
Skala : 1:10	Obiekt: Rozbudowa ul. Buczka i Leśnej oraz budowa nowej ulicy od ul. Wojska Polskiego do ul. Utraty w Suwałkach - odcinek 2.	Data : 14.09.2015
Temat: Projekt ogrodzenia więziennego od strony ulicy nowoprojektowanej Aresztu Śledczego w Suwałkach		
BRANŻA KONSTRUKCYJNA		
Projektant:		
Imię i nazwisko nr upr.:	Podpis:	
mgr inż. Kamil Zimiński PDL/0045/POOK/05		