Studnia rewizyjna ø1.2m

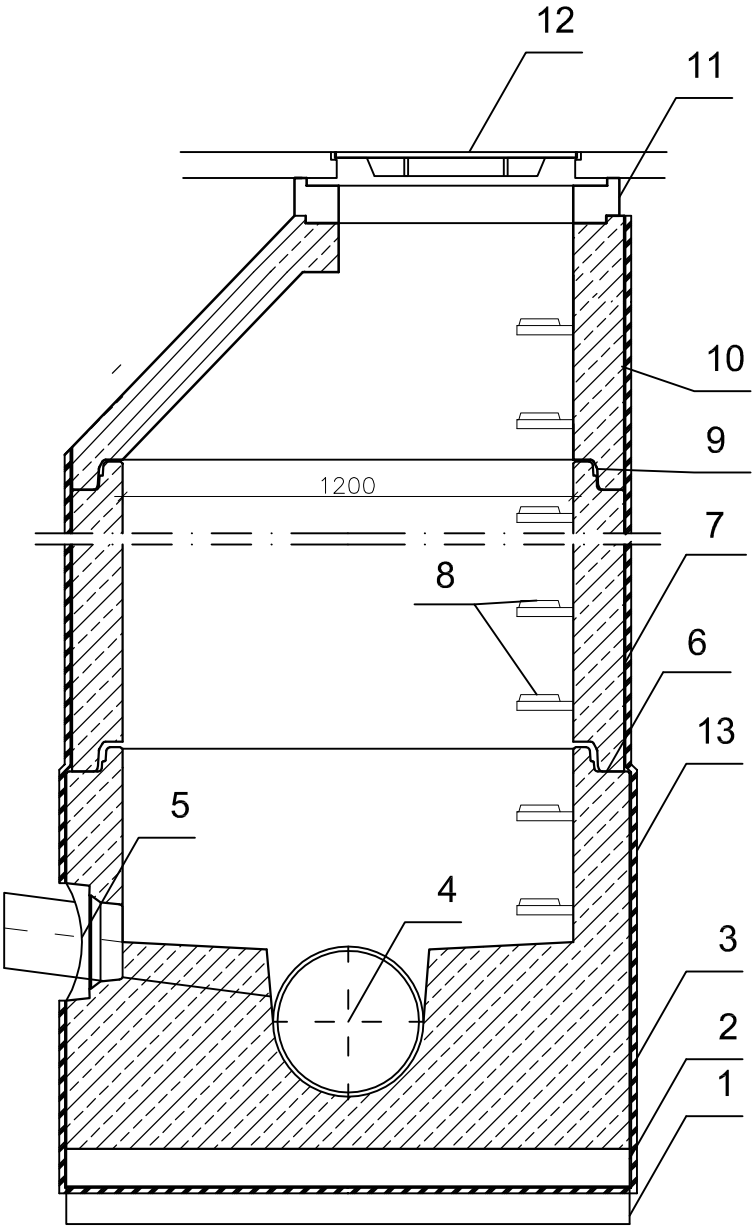

1. Podbudowa z betonu B–10 gr. 10cm
2. Prefabrykowana dennica monilityczna
3. Kineta prefabrykowana wykonana w jednym procesie technologicznym wraz z dennicą
4. Rura kanalizacyjna
5. Przejście szczelne w postaci uszczelki zintegrowanej, uszczelki wklejanej w gniazdo w ścianie dennicy lub gniazda na rurę z uszczelka na bosym końcu
6. Łączenie na felc i uszczelkę gumową
7. Kręgi żelbetowe ø 1.2m
8. Stopnie złazowe żeliwne
9. Uszczelka klinowa
10. Zwężka betonow
11. Pierścienie dystansowe
12. Właz klasy D–400
13. Izolacja abizol 2R+P

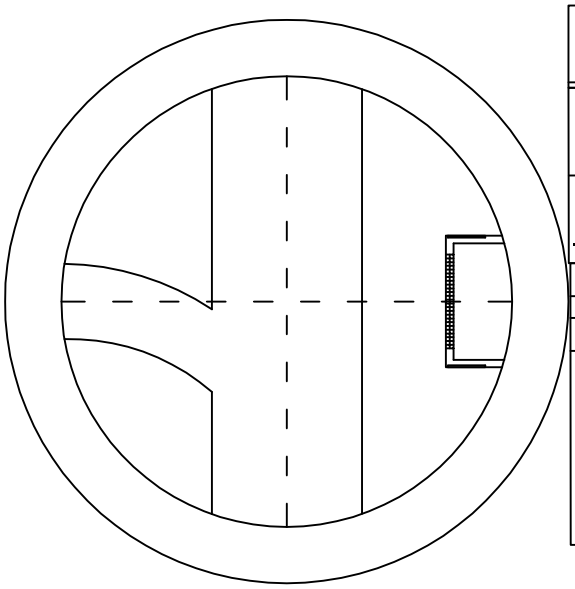

Drogowskaz s.c.
M. Gwiazdowski, A. Sosnowski, M. Grzybowska
ul. Elewatorska 13/22, 15-620 Białystok
tel. (085) 652 06 80, e-mail: drogowskaz-sc@o2.pl

Stadium : **P.W.**	Nazwa rysunku: studnia rewizyjna	Rysunek nr : A1
Skala : --------	Obiekt: Rozbudowa ulicy Północnej i Kolejowej w Suwałkach. - kanalizacja deszczowa - ETAP I	Data : 04.2016

BRANŻA SANITARNA

Opracował:			
Imię i nazwisko nr upr.:	Podpis:		
mgr inż. Agata Fiedoruk Walko nr upr. PDL/0049/PWOS/12 Współpraca: inż. Mariusz Walko			